kids UP™
Serie
Manuale Per L'utente
ROCK 2
ROCK 3
FAST
QUANTUM REHAB®

DIRETTIVE PER LA SICUREZZA

AVVERTENZA! L'impostazione iniziale di questa carrozzina deve essere eseguita da un fornitore autorizzato Pride o da un tecnico qualificato, che dovrà osservare tutte le procedure descritte nel presente manuale.

I simboli riportati di seguito vengono utilizzati nel presente manuale e sulla carrozzina manuale per identificare avvertenze e informazioni importanti. È molto importante leggerli e comprenderli completamente.

AVVERTENZA! Indica una condizione/situazione potenzialmente pericolosa. La mancata osservanza delle procedure previste può provocare lesioni alle persone, danni ai componenti o malfunzionamento. Sul prodotto, questa icona è rappresentata da un simbolo nero in un triangolo giallo con bordo nero.

OBBLIGATORIO! Queste azioni devono essere eseguite come descritto. La mancata esecuzione delle procedure obbligatorie può provocare lesioni alle persone e/o danni alle apparecchiature. Sul prodotto, questa icona è rappresentata da un simbolo bianco in un punto nero con bordo bianco.

PROIBITO! Queste azioni sono proibite. Non devono mai essere eseguite e per nessun motivo. L'esecuzione di un'azione proibita può causare lesioni personali e/o danni alle apparecchiature. Sul prodotto, questa icona è rappresentata da un simbolo nero con un cerchio rosso e una riga rossa.

L'OBIETTIVO

L'obiettivo dell'aulisio Pride Mobility Products è fornire mobilità alle persone costrette ad una posizione seduta e in grado di azionare una carrozzina manuale.

Guida rapida di riferimento:

Rivenditore autorizzato: _____

Indirizzo: _____

Telefono: _____

Date acquisto: _____

NOTA: Il presente manuale per l'utente è redatto sulla base delle ultime specifiche tecniche e sulle informazioni del prodotto, disponibili al momento della pubblicazione. Pride si riserva il diritto di apportare modifiche qualora fossero necessarie. Qualsiasi modifica apportata ai nostri prodotti può generare lievi differenze tra le illustrazioni e le spiegazioni contenute nel presente manuale ed il prodotto acquistato. La versione più recente del presente manuale è disponibile sul nostro sito web.

NOTA: Questo prodotto è conforme alle normative e prescrizioni WEEE, RoHS e REACH.

NOTA: La carrozzina manuale Kids UP Serie e i suoi componenti non sono realizzati in gomma naturale. Consultare il produttore per quanto riguarda eventuali accessori successivamente all'acquisto.

Copyright © 2014
Pride Mobility Products Italia S.r.l.
INFMANU4595/Rev A/October 2014

INDICE

I. INTRODUZIONE 4

II. SICUREZZA 5

III. LA CARROZZINA MANUALE 13

IV. MONTAGGIO 21

V. REGOLAZIONI DI COMODITÀ 24

VI. CURA E MANUTENZIONE 36

APPENDICE I—SPECIFICHE TECNICHE 41

I. INTRODUZIONE

SICUREZZA

La Carrozzina manuale acquistata unisce componenti allo stato dell'arte con **sicurezza**, comfort e stile. Siamo certi che queste caratteristiche del design Vi forniranno tutte le comodità attese durante le attività quotidiane. Una volta comprese le modalità di uso e cura **sicuri** della Carrozzina manuale, è previsto che fornisca anni di funzionamento e servizio senza problemi.

Prima di utilizzare il prodotto per la prima volta **leggere** e **osservare** tutte le istruzioni, le avvertenze e le note contenute nel presente manuale e nel resto della documentazione acclusa. La Vostra **sicurezza** dipende dal buon senso dell'utente, del fornitore, dell'assistente o del professionista sanitario.

Se il manuale contiene informazioni di difficile comprensione, oppure in caso sia necessaria assistenza per l'installazione o l'uso, si prega di contattare il Rivenditore Pride. **La mancata osservanza delle istruzioni contenute nel presente manuale e di quelle ubicate sulla Carrozzina manuale può provocare lesioni personali e/o danni alla Carrozzina, oltre a invalidare la garanzia.**

CONTRATTO D'ACQUISTO

Accettando la fornitura di questo prodotto, Vi impegnate a non cambiare, modificare o alterare il prodotto, né a rimuovere o rendere inattivi o insicuri dispositivi di protezione, schermi o altre funzioni di sicurezza del prodotto; e a non evitare, rifiutare o dimenticare di installare i kit di adattamento forniti regolarmente dalla Pride per migliorare o preservare l'uso sicuro del prodotto.

SPEDIZIONE E CONSEGNA

Prima di utilizzare la Carrozzina, verificare che la consegna sia completa poiché alcuni componenti possono essere imballati individualmente. In caso di consegna incompleta, contattare immediatamente il proprio fornitore/ specialista autorizzato. In caso di danni durante il trasporto, relativi all'imballo o al contenuto, contattare l'azienda di trasporto responsabile.

NOTA: In casi di smarrimento del presente manuale, notificatelo; Pride sarà lieta di inviare tempestivamente il Vostro duplicato.

SIMBOLI DI SICUREZZA DEL PRODOTTO

I simboli in basso sono utilizzati sulla Carrozzina per identificare le avvertenze, le attenzioni e le azioni proibite. È molto importante leggere e comprendere a fondo i simboli riportati.

Leggere e seguire le informazioni contenute nel manuale per l'utente.

Durante la guida, tenere le mani, gli indumenti e tutti gli altri oggetti lontano dalle ruote. Durante la guida, non trascinare effetti personali o oggetti dietro la carrozzina. Si ricorda che gli indumenti larghi o altri oggetti possono impigliarsi nelle ruote motrici e/o negli ingranaggi in movimento.

Se possibile, evitare l'esposizione a pioggia, neve, ghiaccio, sale ed acqua stagnante. Mantenere e conservare in un luogo pulito ed asciutto.

Punti di leva/schiacciamento creati durante il montaggio.

Smaltimento e riciclo—Contattare il fornitore per le informazioni sulle procedure di smaltimento e riciclo idonee del prodotto Pride e della relativa confezione.

Portata massima.

Indica i punti di fissaggio della Carrozzina manuale.

II. SICUREZZA

DIRETTIVE PER LA SICUREZZA

OBBLIGATORIO! Prima di utilizzare la Carrozzina per la prima volta, assicurarsi di aver letto e compreso completamente il presente manuale.

La Carrozzina è un ausilio per la quotidianeità allo stato dell'arte. Pride fornisce una ampia varietà di prodotti per soddisfare al meglio le esigenze individuali dei singoli utenti. Pride comunica che la decisione ultima su che tipo di Carrozzina acquistare ed utilizzare è responsabilità dell'utente della Carrozzina nella facoltà di compiere tale scelta e del suo assistente sanitario (medico curante, fisioterapista, ecc.).

Il contenuto del presente manuale parte dal presupposto che un esperto di dispositivi per la mobilità abbia adattato la Carrozzina alla fisicità dell'utente ed abbia assistito l'assistente sanitario prescrivente e/o il rivenditore autorizzato Pride nel processo di istruzione all'uso del prodotto in oggetto.

In alcune situazioni, tra cui particolari stati di salute, è necessario che l'utente faccia pratica di utilizzo della Carrozzina in presenza di un assistente qualificato. Per assistente qualificato si intende un familiare o un assistente professionista che sia preparato a coadiuvare un utente di Carrozzina nello svolgimento di varie attività quotidiane.

All'inizio dell'utilizzo della Carrozzina, si incontreranno quotidianamente situazioni che richiedono pratica. Procedere gradualmente per guadagnare completo controllo nell'affrontare porte, ascensori, rampe, e terreno mediamente sconnesso.

Seguono precauzioni, consigli, e altre considerazioni in materia di sicurezza che aiuteranno l'utente ad acquisire la pratica dell'utilizzo in sicurezza della Carrozzina.

Modifiche

Pride ha progettato e realizzato la Carrozzina per fornire il massimo della mobilità e della versatilità. Il rivenditore autorizzato Pride dispone di un'ampia gamma di accessori per personalizzare ulteriormente la Carrozzina in base alle esigenze e/o preferenze individuali. Tuttavia, per nessuna ragione procedere alla modifica, aggiunta, rimozione o disattivazione arbitraria di caratteristiche, parti o funzioni della Carrozzina manuale.

AVVERTENZA! Non apportare alcuna modifica alla Carrozzina. Non usare accessori che non siano stati testati o approvati per prodotti Pride.

Controllo di Sicurezza Pre-utilizzo

È necessario acquisire familiarità con la Carrozzina e con le sue capacità. Pride raccomanda di effettuare un controllo di sicurezza prima di ciascun utilizzo per accertare che la Carrozzina funzioni in sicurezza e con fluidità. Prima di un eventuale utilizzo, è opportuno ricevere le dovute istruzioni da parte del proprio rivenditore autorizzato Pride.

Prima di utilizzare la Carrozzina, effettuare i seguenti controlli:

- Controllare la pressione dei pneumatici. Se sono presenti pneumatici, mantenere il valore della pressione dell'aria in psi/bar/kPa indicato sui pneumatici stessi, senza superarlo.
- Controllare i blocchi delle ruote manuali. Vedere voce III. "La Carrozzina manuale".
- Controllare il blocco della ruota ausiliario, nel caso la carrozzina ne sia equipaggiata. Vedere voce III. "La Carrozzina manuale".

NOTA: Se si riscontra un problema, contattare un rivenditore autorizzato Pride per assistenza.

Capacità di carico

La Carrozzina ha una capacità di carico massima. Consultare la tabella delle specifiche tecniche per conoscere questo limite. Si ricorda che la capacità di carico massimo include il peso combinato dell'utente e degli accessori eventuali montati sulla Carrozzina.

OBBLIGATORIO! Rispettare i limiti di peso specificati della Carrozzina. Il superamento della portata massima annulla la garanzia. Pride solleva ogni responsabilità per infortuni e/o danni agli oggetti generati dalla mancata osservanza della capacità di carico.

AVVERTENZA! Non trasportare passeggeri, inclusi animali, sulla propria Carrozzina. Trasportare passeggeri e/o oggetti sulla propria Carrozzina potrebbe influenzare il centro di gravità, portando ad uno sbilanciamento o ad una caduta.

AVVERTENZA! Non trasportare bagagli nel retro della Carrozzina. Trasportare o legare bagagli al retro della Carrozzina potrebbe influenzare il centro di gravità, portando ad uno sbilanciamento o ad una caduta.

Gonfiaggio delle gomme

Se la Carrozzina è dotata di gomme pneumatiche è necessario controllare o far verificare con regolarità la pressione dell'aria. La corretta pressione di gonfiaggio prolunga la durata delle gomme e aiuta ad assicurare il funzionamento senza problemi della Carrozzina.

AVVERTENZA! È importante rispettare sempre il valore della pressione dell'aria in bar/psi/kPa indicato sul pneumatico. Non gonfiare i pneumatici troppo o troppo poco. La pressione bassa può comportare la perdita del controllo e i pneumatici troppo gonfi possono scoppiare. Il mancato mantenimento del valore della pressione dell'aria in psi/bar/kPa indicato sui pneumatici può causare il guasto del pneumatico e/o della ruota.

AVVERTENZA! Il gonfiaggio delle gomme della Carrozzina va effettuato da una fonte di aria regolata provvista di manometro. Utilizzare una fonte d'aria non regolata può portare ad un gonfiaggio eccessivo, che potrebbe causare l'esplosione della gomma.

NOTA: Se i pneumatici della Carrozzina indicano solo il valore in psi, utilizzare le seguenti formule di conversione per trovare il valore in bar o kPa: bar = psi x 0,06895; kPa = psi x 6,89476.

Specifiche di Pendenza

Sempre più edifici sono forniti di rampe con gradi di pendenza specifici, destinati all'accesso facile e sicuro per i disabili. Alcune rampe possono presentare curve a 180 gradi, che richiedono una certa abilità nel curvare con la Carrozzina manuale.

- Procedere con estrema cautela quando ci si accinge ad affrontare una rampa in discesa o altre pendenze.
- Con le ruotine direzionali posteriori della Carrozzina, "allargare" ogni curva stretta. Tale comportamento consente alle ruote posteriori di descrivere un ampio arco e non tagliare la curva evitando di urtare o restare impigliati nelle protezioni delle curve.
- Procedendo in discesa su una rampa, mantenere la regolazione della velocità sul valore più basso per consentire una discesa sicura e controllata.
- Evitare brusche fermate e ripartenze.

Mentre si sale un pendio, cercare di tenere la Carrozzina in movimento. In caso di sosta, ripartire di nuovo lentamente e poi accelerare con cautela. Mentre si discende un pendio, procedere lentamente e solo in direzione dritta. Se la Carrozzina inizia a scendere più velocemente del previsto, arrestare completamente la discesa usando entrambe le mani, procedere quindi lentamente per assicurare una discesa sicura e controllata.

AVVERTENZA! Mai azionare lo sblocco ruote su alcuna pendenza, a bordo della Carrozzina o in prossimità di essa.

AVVERTENZA! Adottare la massima cautela quando si affronta una pendenza. Non procedere a zig-zag o trasversalmente nel corso di una pendenza in salita. Mantenere la Carrozzina parallela al corso della pendenza. Ciò riduce drasticamente la possibilità di ribaltamento o caduta.

AVVERTENZA! Non affrontare pendenze (in salita o in discesa) potenzialmente rischiose (ad es. superfici coperte di neve, ghiaccio, erba tagliata, foglie bagnate).

AVVERTENZA! Non scendere una pendenza all'indietro. Ciò può provocare il ribaltamento della Carrozzina. Adottare sempre la massima cautela quando si affronta una pendenza.

AVVERTENZA! Se la Carrozzina dispone di uno schienale reclinabile, non affrontare le pendenze con il sedile in posizione inclinata. Non affrontare gli ostacoli con il sedile in posizione inclinata a meno che non sia presente un assistente che aiuti a stabilizzare la Carrozzina. La mancata osservanza può causare il ribaltamento della Carrozzina.

AVVERTENZA! Anche se la Carrozzina è in grado di salire pendenze più ripide di quelle illustrate nella figura 1, non superare mai le direttive sulle pendenze, o altre specifiche tecniche presentate in questo manuale. Ciò può causare instabilità della Carrozzina.

Pride consiglia che l'inclinazione massima della pendenza che si desidera salire o scendere sulla Carrozzina non superi il 5° (8.7%). **Vedere la figura 1.**

AVVERTENZA! Qualsiasi tentativo di salire o scendere una pendenza piú rapida di 5° (8.7%) puó portare la Carrozzina in posizione instabile.

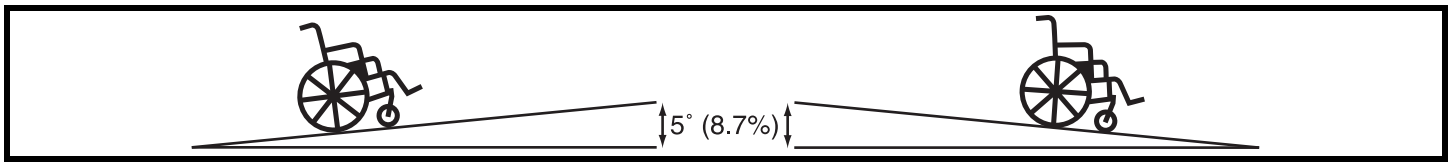

Figura 1. Pendenza di sicurezza massima consigliata (in salita e discesa)

Blocchi delle ruote ausiliari o manuali

La Carrozzina è equipaggiata con un blocco ruota ausiliario, montato sull'asse delle ruote motrici, o con due blocchi delle ruote manuali (Kids ROCK 2 e ROCK 3), montati vicino (o direttamente davanti) a entrambe le ruote motrici. I blocchi delle ruote ausiliari o manuali evitano che la Carrozzina possa muoversi quando parcheggiata. Dopo aver arrestato completamente la Carrozzina, inserire il blocco ruota ausiliario o entrambi i blocchi delle ruote manuali. Per qualsiasi domanda riguardante i blocchi delle ruote, contattare il proprio rivenditore autorizzato Pride.

AVVERTENZA! Non tentare di usare il blocco della ruota manuale per fermare la Carrozzina.

AVVERTENZA! Pride sconsiglia di rimanere parcheggiati su un pendio per un periodo di tempo prolungato.

AVVERTENZA! Usare i blocchi delle ruote con attenzione. È possibile farsi male durante l'operazione.

Informazioni sulle curve

La Carrozzina è dotata di ruotine direzionali anteriori, ma velocità eccessive in curva possono comunque creare la possibilità di ribaltamento. I fattori che influiscono sulla possibilità di ribaltamento comprendono, fra gli altri: alta velocità in curva, raggio di sterzata (ampiezza della curva da parte dell'utente), percorrenza di superfici sconnesse, percorrenza di superfici in pendenza, brusco passaggio da una superficie a bassa presa ad una ad alta trazione (per esempio, il passaggio da una superficie in erba ad un lastricato—specialmente se ad alta velocità e in curva) e bruschi cambi di direzione. Si sconsiglia l'alta velocità in curva. Se si avverte la possibilità di ribaltamento in curva, ridurre la velocità e l'angolo di sterzata (cioè allargare la curva) per prevenire il ribaltamento della Carrozzina.

AVVERTENZA! Per affrontare una curva brusca, ridurre la velocità e mantenere un centro di gravità stabile. Ciò riduce notevolmente la possibilità di ribaltamento o di caduta.

Vie e Strade di Pubblico Transito

AVVERTENZA! Non utilizzare la Carrozzina su vie e strade di pubblico transito. A bordo della Carrozzina, la visibilità da parte degli altri conducenti potrebbe essere problematica. Attenersi a tutte le regole prescritte dal codice per i pedoni. Attendere che non ci siano veicoli sulla percorrenza scelta, dunque procedere con estrema cautela.

Superfici esterne

La Carrozzina è progettata per fornire una stabilità ottimale in condizioni di percorrenza normale su superfici asciutte, piane, in cemento, asfalto, bitume. Pride è consapevole che gli utenti potrebbero trovarsi a percorrere altri tipi di superficie. Per questa ragione, la Carrozzina è in grado di percorrere eccellentemente anche terra battuta, erba, e ghiaia. Il funzionamento in sicurezza è garantito anche su prati e parchi pubblici.

- Evitare la guida su sconnesso e/o su superfici soffici.
- Evitare l'erba alta che può impigliarsi negli ingranaggi in movimento.
- Evitare brecciolino e sabbia.
- Evitare superfici accidentate.
- Non usate la vostra Carrozzina in acqua salata o acqua dolce.
- Non usate la vostra Carrozzina sulla riva di fiume, di lago, o di oceano.
- Se l'utente non si sente sicuro nella percorrenza di una superificie, la eviti.

Precauzioni contro condizioni atmosferiche avverse

Evitare di esporre la Carrozzina a condizioni atmosferiche avverse quando è possibile. Se ci si trova esposti a pioggia, neve, freddo rigido o caldo eccessivo durante il funzionamento della Carrozzina, ripararsi alla prima occasione. Asciugare completamente la Carrozzina prima di conservarla, caricarla o metterla in funzione.

PROIBITO! Il funzionamento in condizioni di esposizione a pioggia, neve, sale, umidità/spray e su superfici ghiacciate/scivolose può influire negativamente sul sistema elettrico. Conservare la Carrozzina in un luogo asciutto e pulito.

AVVERTENZA! L'esposizione prolungata a calore o freddo può influire sulla temperatura delle parti imbottite o meno della Carrozzina, e causare irritazioni cutanee. Adottare la massima cautela quando si utilizza la Carrozzina in condizioni estreme di caldo o di freddo, oppure quando la si espone alla luce diretta del sole per periodi di tempo prolungati.

Ostacoli Stazionari (Scalini, Marciapiedi, ecc.)

Adottare la massima cautela nella percorrenza in prossimità delle superifici rialzate, sporgenze non protette, e/o dislivelli in discesa (marciapiedi, porticati, scale, ecc.). Accertarsi di procedere con la Carrozzina posizionata perpendicolarmente rispetto al marciapiede che si deve percorrere. **Vedere la figura 2.**

AVVERTENZA! Nonostante la vostra Carrozzina manuale possa essere capace di maneggiare ostacoli maggiori, Pride suggerisce di non tentare di superare un bordo che ha l'altezza maggiore di 5 cm. L'azione potrebbe causare l'instabilità della vostra Carrozzina.

AVVERTENZA! Non affrontare con la Carrozzina ostacoli in discesa (quali scalini, marciapiedi o altro) a marcia indietro. Ciò può provocare il ribaltamento della Carrozzina.

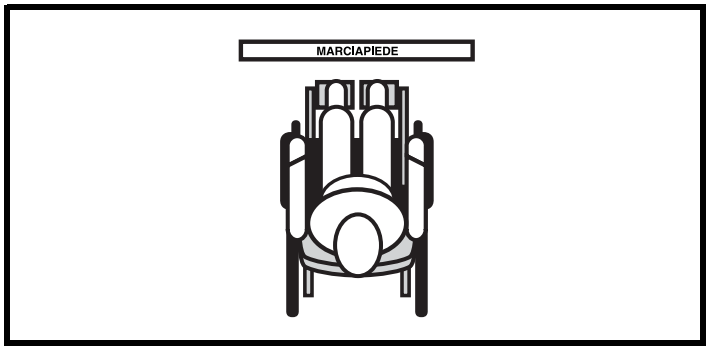

Figura 2. Approccio al marciapiede (corretto)

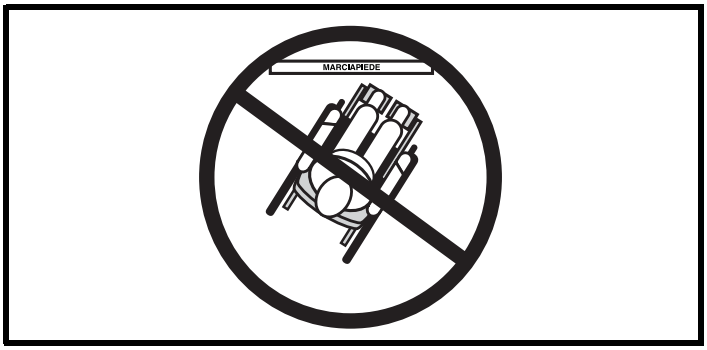

Figura 3. Approccio al marciapiede (scorretto)

Scale e Scale Mobili

La carrozzine non sono concepite per percorrere scale o scale mobili. Utilizzare sempre l'ascensore.

AVVERTENZA! Non utilizzare mai la Carrozzina su scale e scale mobili.

Porte

- Stabilire se la porta si apre verso di sé o in senso opposto.
- Procedere lentamente in avanti per aprire la porta spingendo o fare marcia indietro in caso la porta si apra tirando.

Ascensori

Gli ascensori moderni dispongono di un meccanismo di sicurezza installato sulla/le porta/e che riapre la/le porta/e in caso di pressione.

- Nel caso ci si trovi all'entrata di un ascensore mentre la/le porta/e cominci/no a chiudersi, fare pressione sul lato in gomma della porta o lasciare che esso tocchi la Carrozzina per attivare la riapertura.
- Fare attenzione che borse, pacchetti, o eventuali accessori della Carrozzina non si impiglino nelle porte dell'ascensore.

Dispositivo di Elevazione

Se trasporterete la vostra Carrozzina durante un viaggio, può essere necessario l'utilizzo di un dispositivo di elevazione per aiutarvi nel caricarla in macchina. Pride vi consiglia di esaminare attentamente le avvertenze, le istruzioni, le specifiche e le informazioni di sicurezza stabilite dal costruttore del dispositivo di elevazione prima di utilizzare il prodotto.

AVVERTENZA! Non tutti i dispositivi di elevazione sono predisposti per l'uso con l'utente seduto sulla Carrozzina. Pride consiglia di non rimanere seduti sulla Carrozzina quando viene utilizzata in collegamento con qualsiasi tipo di dispositivo/sistema di elevazione a meno che:

- Il costruttore del dispositivo abbia abilitato l'uso dello stesso con la Carrozzina occupata dall'utente.
- Voi siate in grado di occupare il vostro dispositivo di mobilità in stretta conformità con le avvertenze, le istruzioni, le specifiche e linee guida di sicurezza stabilite dal costruttore.

Trasporto su Veicoli a Motore

Pride raccomanda di non rimanere seduti sulla Carrozzina durante un viaggio in un veicolo a motore. La Carrozzina è progettata per essere piegata e riposta in un luogo sicuro, come il baule di un'automobile, durante il viaggio in un veicolo a motore, a meno che non sia equipaggiata con un sistema di fissaggio per il trasporto opzionale, Vedere voce III. "La Carrozzina manuale".

AVVERTENZA! L'utente della Carrozzina manuale deve trasferirsi sul sedile del veicolo a motore e utilizzare il sistema di contenimento installato nel veicolo stesso, se e quando possible. L'utente non deve mai sedere sulla Carrozzina mentre si trova in un veicolo in movimento, a meno che non sia dotato e adeguatamente protetto con un sistema di fissaggio per il trasporto, installato dal produttore.

AVVERTENZA! Assicurarsi che le Carrozzine equipaggiate con un sistema di fissaggio per il trasporto siano fissate adeguatamente al veicolo a motore durante il viaggio. Le Carrozzine non fissate adeguatamente possono rappresentare un pericolo per l'utente e per gli altri passeggeri del veicolo in caso di incidente, frenata brusca, sbandamento, poiché la Carrozzina potrebbe inclinarsi o spostarsi fuori sede.

Cinture di Posizionamento

Il proprio rivenditore autorizzato Pride, terapisti e altri professionisti sanitari sono responsabili nel determinare i requisiti che rendono necessaria una cintura di posizionamento al fine di adoperare la Carrozzina in sicurezza. Solitamente le cinture di posizionamento non sono progettate come dispositivo di sicurezza in un veicolo a motore. È opportuno indossare le cinture di sicurezza approvate dal produttore del veicolo dopo aver riposto la Carrozzina per il viaggio o dopo averla bloccata usando un sistema di fissaggio per il trasporto opzionale.

Le cinture di posizionamento dovrebbero essere installate come riportato nel presente manuale. Vedere voce III. "La Carrozzina manuale". Una volta installate, le cinture dovrebbero essere fissate al bacino come determinato dal proprio assistente sanitario. I fissanti per le cinture di posizionamento dovrebbero essere posizionati in maniera tale che l'angolo di inclinazione del bacino sia tra 45°–75° in funzione del peso dell'utente, della postura e dello spessore del cuscino del sedile.

AVVERTENZA! Se è necessaria una cintura di sicurezza durante l'uso della Carrozzina, accertare che sia ben fissata per ridurre la possibilità di caduta dalla Carrozzina stessa.

AVVERTENZA! La cintura di posizionamento non è progettata per essere usata come la cintura di sicurezza di un veicolo a motore. Inoltre la Carrozzina non è idonea per essere utilizzata come sedile in un veicolo. Chiunque viaggi in un veicolo deve essere legato correttamente con la cintura ai sedili approvati dal produttore del veicolo stesso.

AVVERTENZA! Evitare lesioni gravi. Usare sempre le cinture di posizionamento per evitare che il bambino cada o scivoli fuori dalla Carrozzina. Dopo aver allacciato le cinture, regolarle in modo tale da assicurare comodità al bambino.

AVVERTENZA! Evitare lesioni gravi. Non mettere oggetti con corde attorno al collo del bambino, lasciare corde penzolanti dalla Carrozzina, o attaccare corde ai giocattoli.

Parti Removibili

AVVERTENZA! Non tentare di sollevare o spostare la Carrozzina tramite le parti removibili, inclusi braccioli, sedile, tavolino e accessori frontali. Non tentare di afferrare la Carrozzina finché il sedile è occupato.

Prevenzione di Movimenti non Sollecitati

AVVERTENZA! Se si prevede che il bambino rimarrà seduto in una posizione stazionaria per un lungo periodo di tempo, inserire i blocchi delle ruote. Questo eviterà movimenti inaspettati della Carrozzina.

Sporgersi e piegarsi

Durante la guida della Carrozzina, non sporgersi, piegarsi o inclinarsi. Se durante l'uso della Carrozzina è assolutamente necessario sporgersi, piegarsi o inclinarsi, è importante mantenere un centro di gravità stabile ed impedire che la Carrozzina si ribalti. Pride raccomanda all'utente di prendere coscienza dei propri limiti personali e di fare pratica nello sporgersi o piegarsi in presenza di un assistente sanitario qualificato.

AVVERTENZA! Non piegarsi, appoggiarsi o sporgersi per raccogliere oggetti dal suolo che necessitino di piegare le ginocchia o di sporgersi oltre lo schienale. Questi movimenti possono cambiare il centro di gravità e la distribuzione del peso della Carrozzina e provocarne il ribaltamento.

AVVERTENZA! Durante la guida, tenere le mani, gli indumenti e tutti gli altri oggetti lontano dalle ruote. Durante la guida, non trascinare effetti personali o oggetti dietro la carrozzina. Si ricorda che gli indumenti larghi o altri oggetti possono impigliarsi nelle ruote motrici e/o negli ingranaggi in movimento.

Salire e Scendere su/dalla Carrozzina

Salire e scendere su/dalla Carrozzina richiede un buon senso dell'equilibrio. Assicurarsi la presenza di un assistente qualificato o di un infermiere durante l'apprendimento di questi processi.

Per eliminare il rischio di infortuni, effettuare o far effettuare da un assistente qualificato le seguenti operazioni prima di procedere.

- Ruotare entrambe le ruotine direzionali verso la direzione di trasferimento per migliorare la stabilità della Carrozzina durante il trasferimento.
- Assicurarsi che entrambi i blocchi delle ruote siano inseriti. Vedere voce III. "La Carrozzina manuale".
- Prima di scendere, ridurre quanto possibile la distanza tra la Carrozzina e l'appoggio dove si intende trasferirsi.

AVVERTENZA! Prima di procedere a salire o scendere, posizionarsi quanto più possibile all'indietro sul sedile della Carrozzina, per evitare che quest'ultima si ribalti in avanti con il cambio di peso, e prevenire eventuali infortuni.

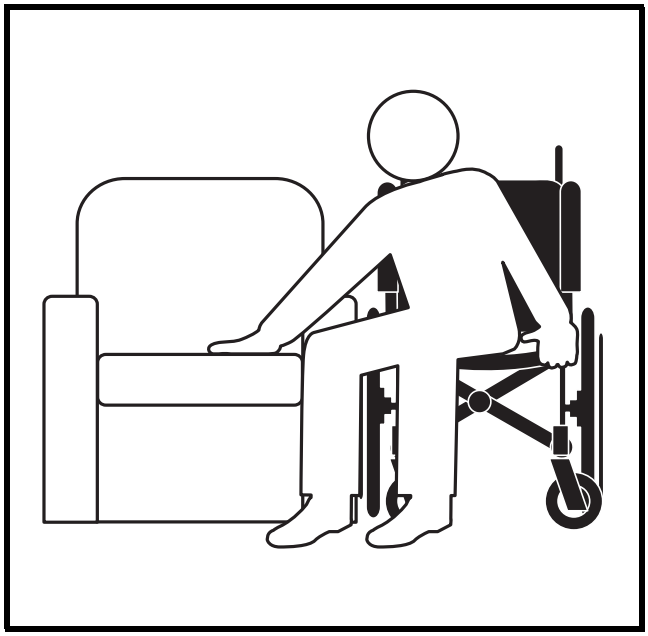

Figura 4. Trasferimenti

AVVERTENZA! Evitare di porre tutto il peso del corpo sui braccioli della Carrozzina e non usarli per sopportare pesi, per esempio durante il trasferimento. Questo tipo di uso può causare il ribaltamento della Carrozzina e la conseguente caduta.

AVVERTENZA! Evitare di gravare con tutto il peso del corpo sui blocchi delle ruote manuali e non usare i blocchi delle ruote manuali come perni portanti di peso, ad esempio per il trasporto di oggetti. Questi usi potrebbero causare danni all'equipaggiamento o lesioni personali.

AVVERTENZA! Evitare di gravare con tutto il peso sulle pedane anteriori. Questo tipo di uso può causare il ribaltamento della Carrozzina.

AVVERTENZA! Assicurarsi che gambe, mani e vestiti non vengano catturati dalle leve per il blocco della ruota durante l'utilizzo.

Assunzione di medicinali/Limitazioni fisiche

L'uso di una Carrozzina richiede attenzione e buon senso. Ciò implica la consapevolezza delle problematiche sulla sicurezza durante l'assunzione di farmaci con o senza ricetta medica, oppure quando l'utente presenta limitazioni fisiche specifiche.

AVVERTENZA! Consultare il proprio medico in caso di assunzione di farmaci con o senza prescrizione, oppure in presenza di specifiche limitazioni fisiche. Alcuni farmaci e limiti possono inficiare la capacità di guidare la Carrozzina in sicurezza.

Alcolici/Fumo

È necessario che il conducente della Carrozzina presti particolare attenzione e osservi il buon senso comune. Ciò comprende la consapevolezza di motivazioni di sicurezza in caso di assunzione di alcolici.

AVVERTENZA! Non usare la Carrozzina in caso di assunzione di alcolici, poiché ciò può influire sulla capacità di utilizzo sicuro dell'apparecchio.

AVVERTENZA! Pride raccomanda vivamente di non fumare sigarette quando si sta seduti nella Carrozzina, sebbene la Carrozzina abbia superato i requisiti necessari dei test antifumo. In caso si decida di fumare sigarette quando si è seduti nella Carrozzina, osservare le seguenti direttive di sicurezza.

- Non abbandonare sigarette accese.
- Tenere i posacenere a distanza di sicurezza dai cuscini del sedile.
- Verificare che le sigarette siano completamente spente prima dello smaltimento.

Precauzioni Infiammabilità

AVVERTENZA! Anche se le plastiche utilizzate sulla carrozzina hanno superato i test standard relativi all'infiammabilità, la Pride consiglia di non esporre la carrozzina a fiamme aperte.

AVVERTENZA! Sostituire immediatamente i rivestimenti danneggiati o usurati per ridurre il rischio di pericolo.

AVVERTENZA! Considerare che il lavaggio dei rivestimenti può ridurre la loro capacità di resistenza all'infiammabilità del tessuto.

KIDS FAST

La Carrozzina Kids FAST include una base regolabile, un guscio, una cappottina parasole, due rotelle anteriori, due ruote posteriori con un blocco ruote ausiliario, manico regolabile a pressione, un proteggi polpacci e un poggiapiedi regolabile, e un manico DINAMICO con leva di inclinazione integrata e regolatori per ripiegamento e inclinazione dell'anca. **Vedere la figura 5.**

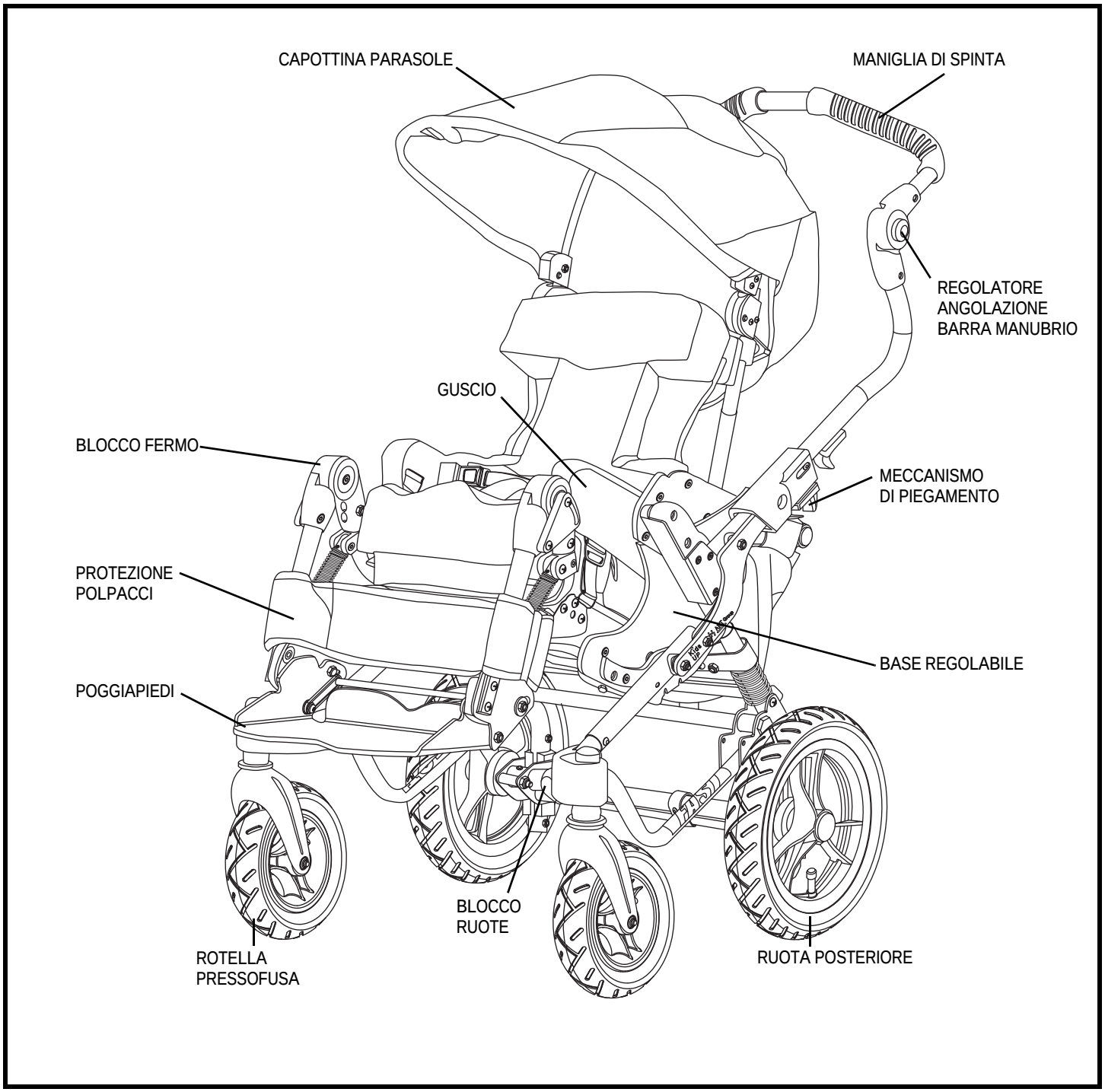

Figura 5. La Carrozzina Kids FAST

CARROZZINA KIDS ROCK 2 E ROCK 3

Le Carrozzine Kids ROCK 2 e ROCK 3 includono due rotelle anteriori, due ruote posteriori con blocco ruote ausiliario o due blocchi delle ruote manuali, due ruotine anti-ribaltamento, un manico regolabile a pressione con leva di inclinazione integrata, un proteggi polpacci e un poggiapiedi regolabile, e una maniglia di blocco Attiva con sistema di chiusura e inclinazione dell'anca integrati. **Vedere la figura 6.**

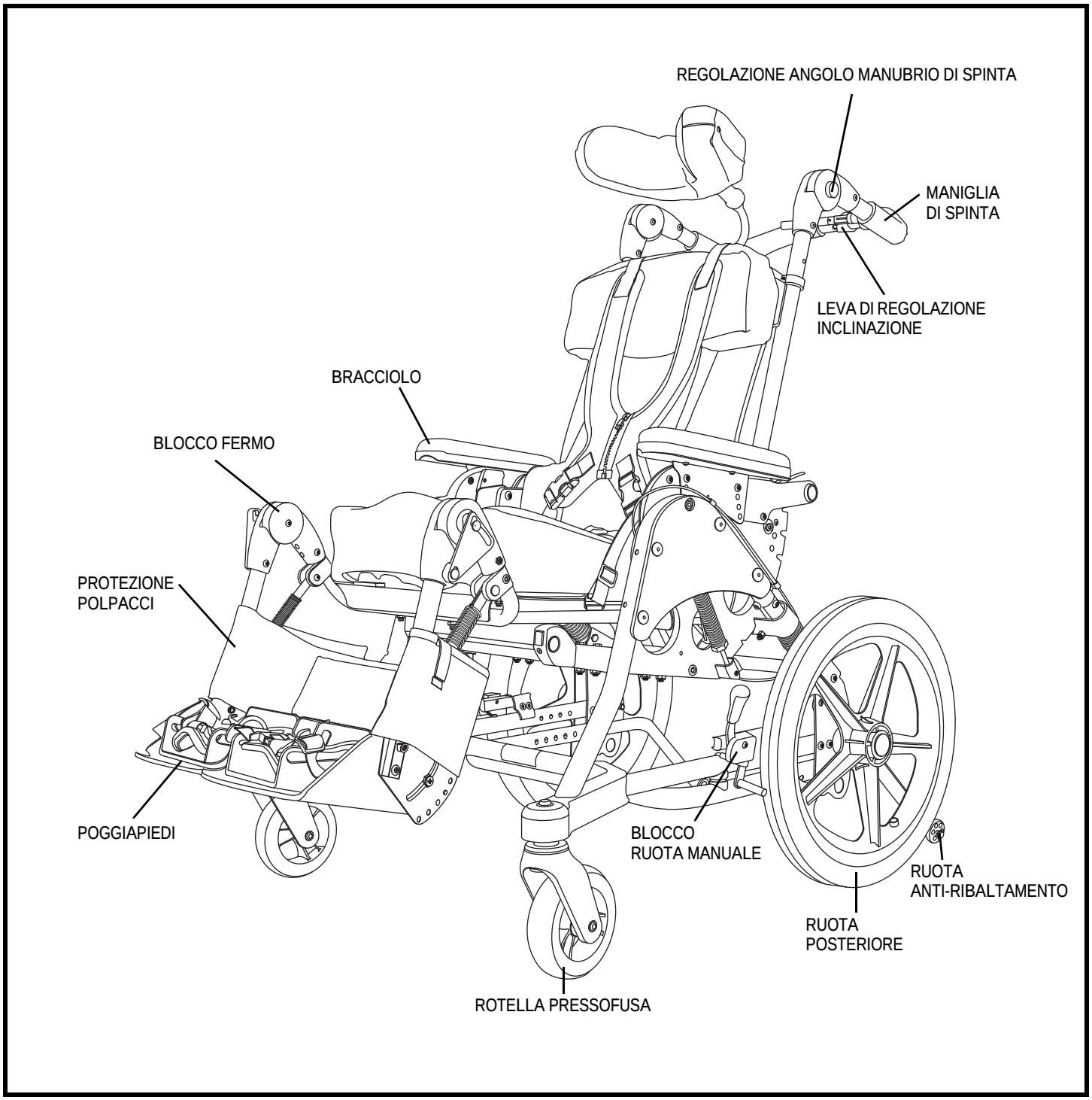

Figura 6. Le Carrozzine Kids ROCK 2 e ROCK 3

Blocchi delle ruote ausiliari e manuali

La Carrozzina Serie Kids UP è equipaggiata o con un blocco ruota ausiliario (opzionale per Kids ROCK 2 e ROCK 3) o con due blocchi delle ruote manuali (solo Kids ROCK 2 e ROCK 3).

AVVERTENZA! Inserire I blocchi delle ruote prima di spostare il bambino dentro e fuori la Carrozzina.

AVVERTENZA! Non applicare una forza eccessiva nell'inserire i blocchi delle ruote. Sono possibili danni al sistema di rilascio e/o alle ruote posteriori; non sono escluse inoltre lesioni personali.

Inserire il blocco ruota ausiliario di Kids FAST:

1. Individuare la leva del blocco ruota ausiliario sulla destra dell'assale posteriore. **Vedere la figura 7.**
2. Premere la leva del blocco ruota ausiliario verso il basso e spingere la Carrozzina avanti e indietro fino a quando il perno del blocco si inserisce nel disco del freno.

Disinserire il blocco ruota ausiliario di Kids FAST:

1. Spingere con il piede la leva del blocco ruota ausiliario verso l'alto.

Inserire il blocco ruota ausiliario su Kids ROCK 2 e ROCK 3 (opzionale):

1. Usare il piede per spingere verso il basso la barra del blocco ruote ausiliario per inserire il relativi blocchi. **Vedere la figura 8.**

Disinserire il blocco ruota ausiliario su Kids ROCK 2 e ROCK 3 (opzionale):

1. Sollevare la barra per disinserire i blocchi delle ruote ausiliari. **Vedere la figura 8.**

Inserire i blocchi delle ruote manuali:

1. Individuare i manici dei blocchi delle ruote manuali su entrambi i lati del telaio, proprio davanti alle ruote posteriori. **Vedere la figura 9.**
2. Ruotare i manici dei blocchi delle ruote in avanti e verso il basso completamente.

Disinserire i blocchi delle ruote manuali:

1. Individuare i manici dei blocchi delle ruote manuali su entrambi i lati del telaio, proprio davanti alle ruote posteriori. **Vedere la figura 9.**
2. Ruotare i manici dei blocchi delle ruote in su e all'indietro completamente, fino a quando si fermano.

NOTA: Se non diversamente indicato, tutte le altre procedure si applicano a tutte le Carrozzine Serie Kids UP.

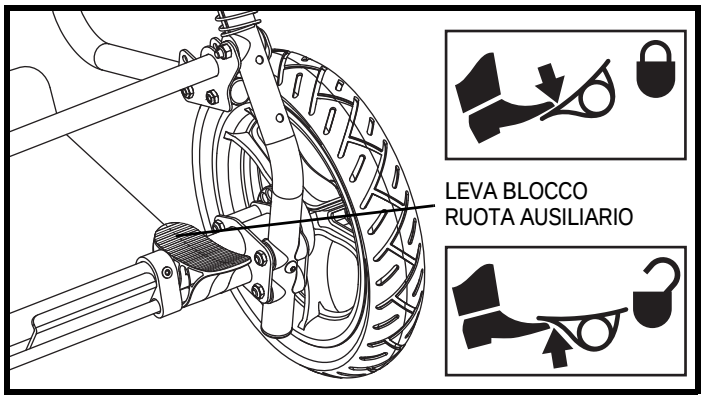

Figura 7. Blocco ruota ausiliario di Kids FAST

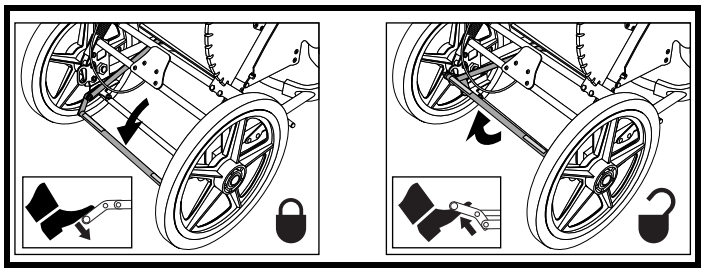

Figura 8. Blocco ruota ausiliario di Kids ROCK 2 e ROCK 3 (Inserito e Disinserito)

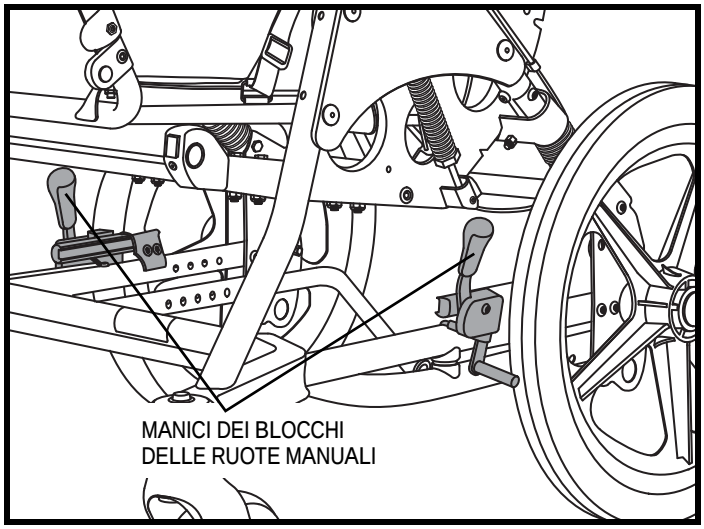

Figura 9. Blocchi delle ruote manuali di Kids ROCK 2 e ROCK 3

Tavolino portaoggetti (Opzionale)

AVVERTENZA! Al fine di evitare scottature, si raccomanda di non mettere liquidi bollenti sul tavolino portaoggetti.

AVVERTENZA! Rimuovere il tavolino portaoggetti nel momento in cui si prepara la Carrozzina per il trasporto in un veicolo a motore.

Installare il tavolino portaoggetti:

1. Inserire gli agganci del tavolino negli attacchi, situati dietro i blocchi a cricchetto, fino a quando gli agganci del tavolino non si agganciano agli attacchi. **Vedere la figura 10.**

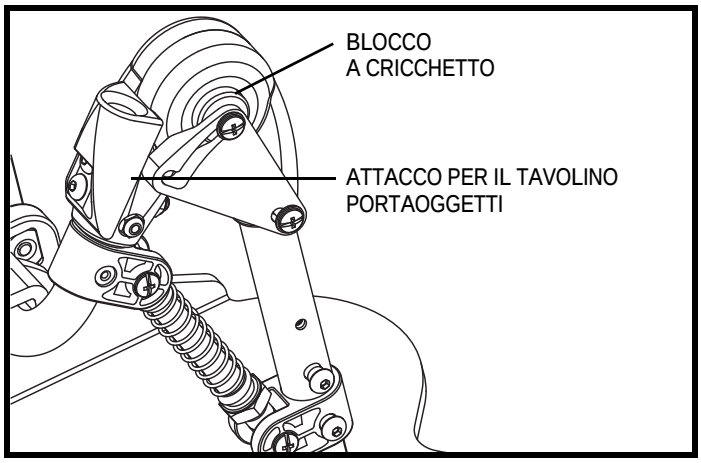

Figura 10. Attacchi per il tavolino di Kids UP

Rimuovere il tavolino portaoggetti:

1. Abbassare i perni del blocco.
2. Rimuovere gli agganci del tavolino dai relativi attacchi.

Schienale

AVVERTENZA! Non abbattere o alzare lo schienale con il bambino a bordo.

Abbattere lo schienale:

1. Inserire i blocchi delle ruote ausiliari o manuali.
2. Spingere verso l'alto la leva dell'inclinazione dell'anca, situata nella parte posteriore della Carrozzina. **Vedere la figura 11.**
3. Piegare lo schienale in avanti.

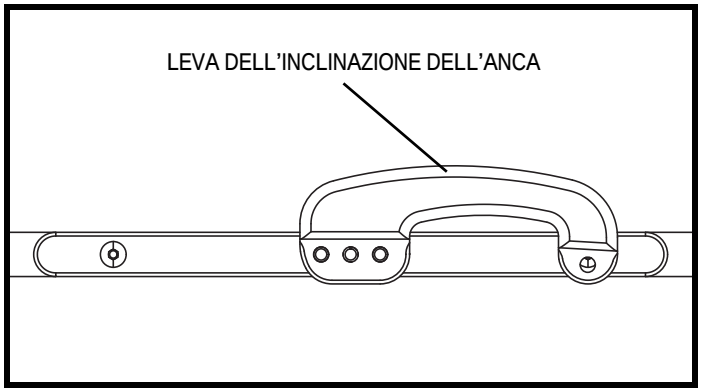

Figura 11. Leva dell'inclinazione dell'anca di Kids UP (Chiusa)

Alzare lo schienale:

1. Alzare in su la leva dell'inclinazione dell'anca.
2. Piegare lo schienale all'indietro.
3. Regolazione l'inclinazione dell'anca e spingere la leva dell'inclinazione dell'anca indietro nella posizione orizzontale.

Regolazione dell'inclinazione dell'anca

Le Carrozzine Serie Kids UP permettono di regolare l'inclinazione dell'anca del bambino.

Regolare l'inclinazione dell'anca:

1. Verificare che la Carrozzina sia chiusa con sistema dinamico non-ATTIVO (non-ACTIVE). Vedere voce IV. "Regolazioni di comodià".
2. Sostenendo il peso del bambino, tirare in su la leva dell'inclinazione dell'anca. **Vedere la figura 11.**
3. Muovere lo schienale della Carrozzina nella posizione desiderata e rilasciare la leva dell'inclinazione dell'anca.
4. Assicurarsi che la leva sia tornata in posizione chiusa. **Vedere la figura 11.**

Base regolabile (Kids FAST)

La Carrozzina Kids FAST può essere ripiegata in posizione compatta, ideale per essere trasportata o riposta. La base regolabile si piega con o senza guscio installato. Il ripiegamento della carrozzina potrebbe essere limitato dalle regolazioni di seduta.

AVVERTENZA! Non aprire o chiudere la base regolabile con il bambino a bordo.

AVVERTENZA! Non sedere mai un bambino su una Carrozzina spiegata senza assicurarsi che le leve di regolazione siano bloccate.

AVVERTENZA! Mentre si trasporta la Carrozzina in posizione aperta, assicurarsi che sia la base regolabile sia il guscio schienale siano fissati. Il guscio schienale può essere staccato dalla base regolabile quando ripiegata.

Piegare la base regolabile:

1. Regolare la maniglia di spinta completamente verso il basso e piegare lo schienale completamente in avanti.
2. Inclinare la base del sedile completamente verso il basso.
3. Tirare all'indietro le leve di piegamento fino a liberarle dalle chiusure del telaio. **Vedere la figura 12.**
4. Spingere il manico a pressione in avanti e in giù sopra lo schienale.
5. Rimuovere, se necessario, le ruote posteriori per trasportare o riporre la Carrozzina.

Aprire la base regolabile:

1. Installare nuovamente le ruote posteriori, se rimosse, e inserire i blocchi delle ruote ausiliari.
2. Tirare il manico a pressione su e all'indietro fino a quando le leve di piegamento si incastrano nelle chiusure del telaio.
3. Assicurarsi che le leve di piegamento siano agganciate nelle chiusure del telaio verificando che la parte posteriore della leva di piegamento sia allineata sul fermo della leva stessa. **Vedere la figura 13.**

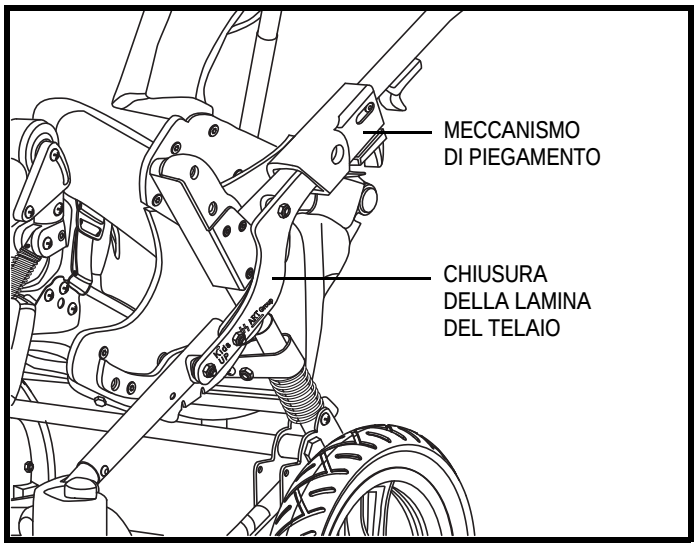

Figura 12. Leva e chiusura della lamina del telaio del Kids FAST

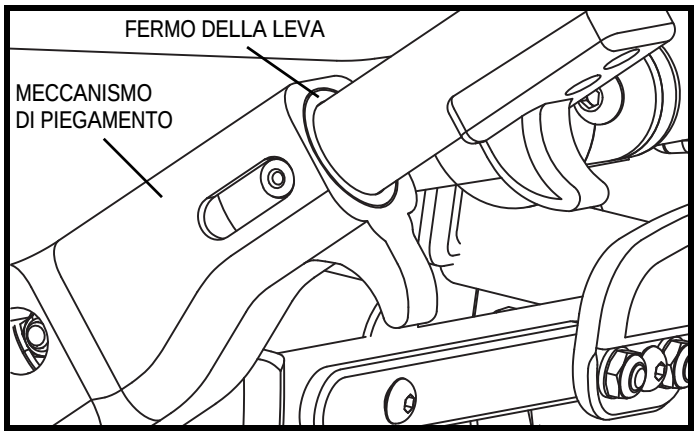

Figura 13. Fermo della leva di piegamento del Kids FAST

Guscio schienale e Base regolabile (Kids FAST)

Il guscio e la base regolabile possono essere separati per un sollevamento e un trasporto più agevoli.

AVVERTENZA! Non rimuovere mai il guscio dalla base regolabile con il bambino a bordo o usare il guscio schienale se non è fissato correttamente.

AVVERTENZA! Assicurarsi che il guscio sia fissato correttamente alla base regolabile prima di sedere il bambino sulla Carrozzina.

Rimuovere il guscio:

1. Inserire i blocchi delle ruote ausiliari.
2. Assicurarsi che la maniglia di blocco attiva, situata sulla parte anteriore del manico DINAMICO, sia in posizione OFF (parallela al manico DINAMICO) **Vedere la figura 14.**
3. Togliere il bambino dalla Carrozzina.
4. Alzare la parte anteriore del pannello del sedile.
5. Alzare la leva dell'inclinazione dell'anca.
6. Alzare il guscio facendolo fuoriuscire dalla base regolabile.

Installare il guscio:

1. Inserire il guscio nella base regolabile in modo tale che le boccole dei perni entrino negli alloggiamenti per l'allineamento. **Vedere la figura 15.**
2. Tirare verso l'alto la leva dell'inclinazione dell'anca, sistemare il guscio nella posizione che permetta l'inclinazione dell'anca desiderata e assicurare la leva dell'inclinazione dell'anca.
3. Spostare la maniglia di blocco attiva sulla posizione ON (perpendicolare al manico DINAMICO) ed effettuare un ciclo di movimenti DINAMICI per verificare la corretta installazione.
4. Esercitare pressione in avanti sul manico regolabile a pressione e spostare la maniglia di blocco attiva sulla posizione OFF (parallela al manico DINAMICO). **Vedere la figura 14.**

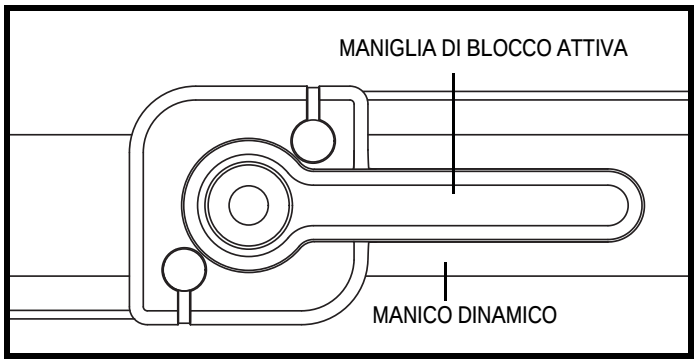

Figura 14. Manico DINAMICO del Kids FAST (OFF)

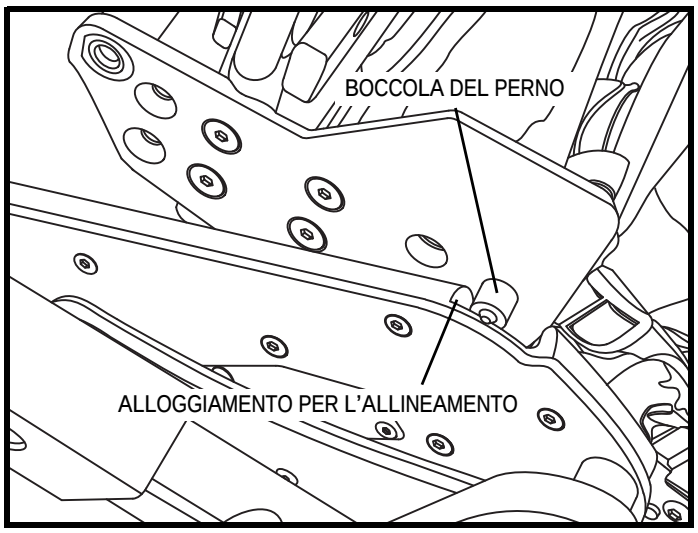

Figura 15. Installazione del guscio de Kids FAST

Sistema per il trasporto (Opzionale)

Le Carrozzine Serie Kids UP sono omologate per il trasporto di bambini all'interno di veicoli a motore quando dotate di un sistema di fissaggio opzionale per il trasporto. Seguire le istruzioni fornite dal produttore dei sistemi di sicurezza presenti all'interno del veicolo e le seguenti linee guida:

- Le Carrozzine Serie Kids UP sono conformi e testate dinamicamente secondo quanto riportato nella norma ANSI/RESNA WC /Vol. 1, Articolo 19.5.3.
- Contattare il proprio rivenditore autorizzato Pride per qualsiasi domanda riguardante l'uso della Carrozzina come posto a sedere all'interno di un veicolo a motore.

AVVERTENZA! Verificare che il sistema di contenimento della Carrozzina sia ben fissato.

AVVERTENZA! Assicurare i sistemi di ancoraggio esclusivamente agli appositi agganci.

AVVERTENZA! Non usare la Carrozzina se è stata coinvolta in un incidente.

Linee guida:

- Spostare il bambino sul sedile del veicolo e utilizzare le cinture di sicurezza del veicolo quando possibile.
- La Carrozzina deve essere fissata in posizione frontale con un sistema di ancoraggio e il Sistema di contenimento dell'utente (WTORS) conformi ai requisiti SAE J2249 (Sistemi di ancoraggio e Sistema di contenimento dell'utente per uso all'interno di un veicolo a motore).
- Le Carrozzine Serie Kids UP sono state testate dinamicamente in posizione frontale con dispositivo di test bloccato dalle cinture sia in zona pelvica sia sul torso. Devono essere usate le cinture sia per la zona pelvica sia per il torso, al fine di ridurre le possibilità di impatto del torace e della testa con i componenti del veicolo.
- Per l'ubicazione dei sistemi di ancoraggio e degli agganci della cintura per la zona pelvica, **vedere figure 16 e 17.**
- La Carrozzina Kids FAST è omologata per un peso massimo di 36 kg, la Carrozzina Kids ROCK 2 di 50 kg e la Carrozzina Kids ROCK 3 di 97 kg. Si prega di attenersi al limite massimo di peso consentito.
- La Carrozzina deve essere posta in posizione frontale quando utilizzata come posto a sedere all'interno di un veicolo a motore. Usare un sistema di fissanti a cinghia a quattro punti e una cintura a tre punti approvati per il bambino. Assicurare la Carrozzina e il bambino seguendo le istruzioni riportate assieme al sistema di ancoraggio.

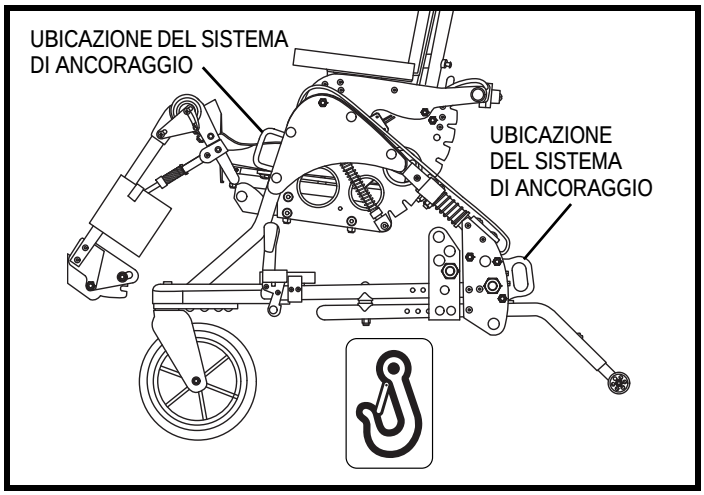

Figura 16. Ubicazione del Sistema di ancoraggio di Kids UP

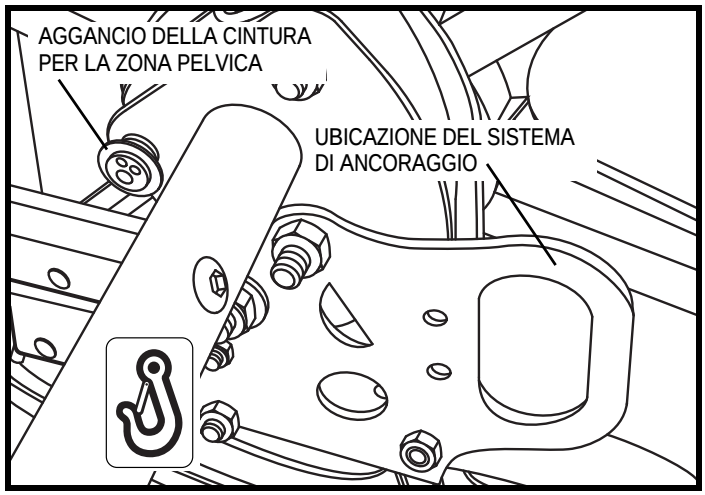

Figura 17. Aggancio della cintura per la zona pelvica di Kids UP

- Verificare che il sistema di contenimento della Carrozzina sia ben posizionato.
- Regolare le cinture fino a renderle comode in modo da assicurare un buon comfort al bambino.
- Installare il Sistema di contenimento della cintura conforme alle disposizioni ANSI/RESNA WC/Vol. 1, Articolo 19.4.9.2 attraverso 4.9.5 e 5.2 testato in maniera dinamica in conformità con quanto contenuto in Annex A e 5.3 della stessa, per uso come Sistema di contenimento in un veicolo a motore.
- I supporti per la postura e le cinture possono essere utilizzati come supplementi alla cintura di contenimento dell'utente ma non dovrebbero essere usati come rimpiazzo del Sistema di contenimento predisposto e testato per questo scopo.
- Raggio d'inclinazione della cintura per la zona pelvica. **Vedere la figura 18.**
- Inclinazioni maggiori della cintura per la zona pelvica possono essere usate come supporto alla postura in aggiunta al sistema di contenimento del passeggero in un incidente frontale.
- Inclinazioni maggiori evitano che possa formarsi un gap verticale tra l'utente e la cintura dovuto alla presenza di cuscini del sedile e di movimenti della cintura. Questo ridurrà il rischio dell'utente di scivolare sotto la cintura e il rischio che la cintura possa spostarsi sull'addome del bambino durante il normale utilizzo.
- Inclinazioni maggiori della cintura riducono il rischio che le cinture della parte alta del torso spingano la cintura pelvica nell'addome durante un eventuale impatto frontale.
- Rimuovere i dispositivi ausiliari dalla Carrozzina e metterli al sicuro nel veicolo durante il transito.
- Rimuovere il tavolino dalla Carrozzina e metterlo al sicuro durante il transito.
- Non apportare modifiche o sostituzioni alla struttura e ai componenti del telaio senza consultare un rivenditore autorizzato Pride.
- Seguire le specifiche per le zone di sicurezza. **Vedere la figura 19.**
- Assicurarsi che gli accessori per il reclino e l'inclinazione pongano il bambino in posizione eretta e che non si superino i 30º (verticali) mentre si utilizza la Carrozzina per il trasporto.
- Assicurarsi che la maniglia di blocco attiva (situata nella parte anteriore del manico DINAMICO) sia in posizione OFF (parallela al manico DINAMICO).
- Guidare sempre cautamente al fine di limitare una forza eccessiva del Sistema di ancoraggio.

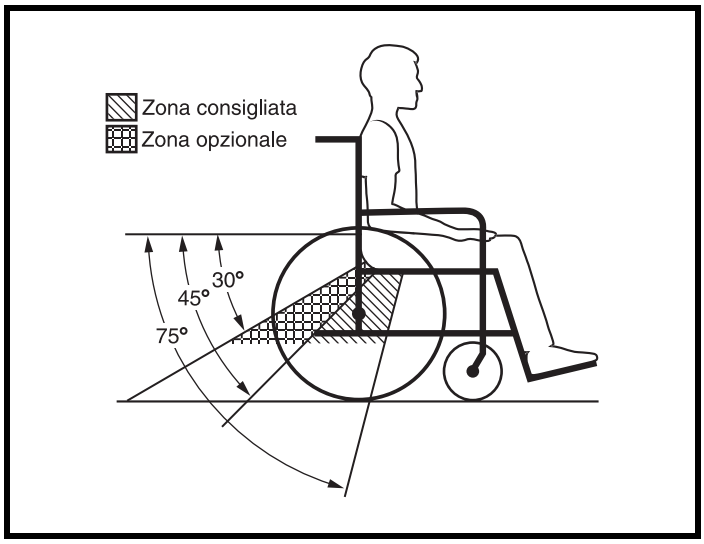

Figura 18. Inclinazione corretta della cintura pelvica del Kids UP

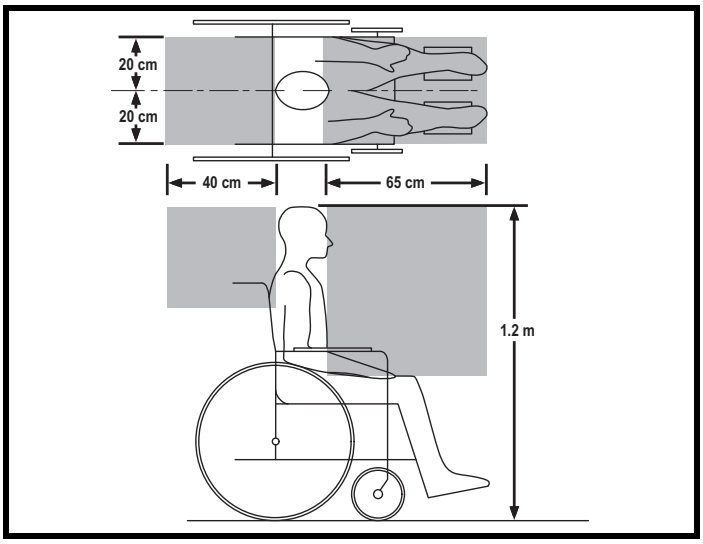

Figura 19. Zona di sicurezza raccomandata del Kids UP

MONTAGGIO INIZIALE DELLA CARROZZINA SERIE KIDS UP

La confezione originale contiene i seguenti componenti:

- Carrozzina Serie Kids UP
- Due ruote posteriori
- Due ruotine anti-ribaltamento (solo Kids ROCK 2 e ROCK 3)
- Accessori aggiuntive e accessori ordinati

AVVERTENZA! Prima di usare questa Carrozzina con un bambino contattare il proprio assistente sanitario professionale.

Estrarre dalla scatola la Carrozzina Serie Kids UP:

1. Tenere la scatola rivolta verso l'alto.
2. Assicurarsi che l'imballo sia in buone condizioni e che non abbia subito danni durante il trasporto.
3. Rimuovere la Carrozzina Serie Kids UP e gli accessori dall'imballo.
4. Controllare che l'ordine sia completo.

Assemblare la Carrozzina Kids FAST:

1. Verificare che la leva di blocco ruote sia sbloccata. **Vedere la figura 7.**
2. Allineare la ruota con l'asse della Carrozzina.
3. Premere il morsetto sulla ruota e inserire la ruota nell'asse. **Vedere la figura 20.**
4. Verificare che il morsetto della ruota sia completamente inserito tirando verso l'esterno la ruota senza premere il morsetto. Se non è possibile estrarre la ruota il morsetto è inserito correttamente.
5. Ripetere il procedimento per la ruota sull'altro lato.
6. Piegare il telaio e lo schienale del sedile in posizione verticale. Vedere voce III. "La Carrozzina manuale".
7. Installare la protezione dei polpacci. **Vedere figura 23 e 24**.
8. Eseguire le altre regolazioni necessarie della Carrozzina. Vedere voce V. "Regolazioni di comodità".

Assemblare le Carrozzine Kids ROCK:

1. Verificare che la leva di blocco ruote sia sbloccata. **Vedere la figura 8 o 9.**
2. Inserire l'asse nel mozzo della ruota.

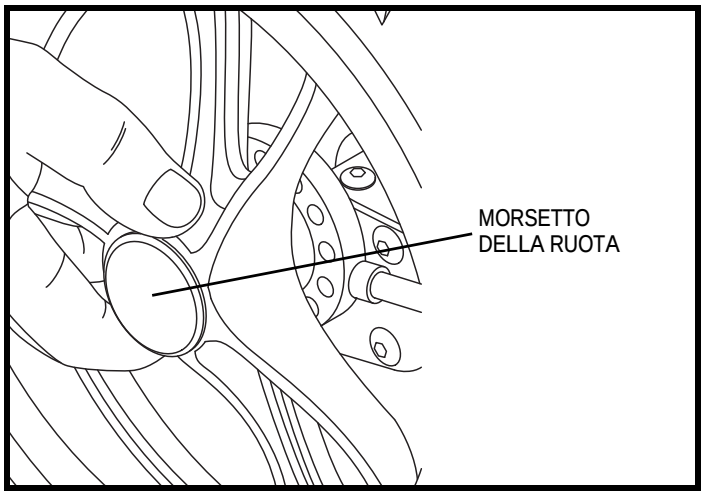

Figura 20. Ruota posteriore di Kids FAST

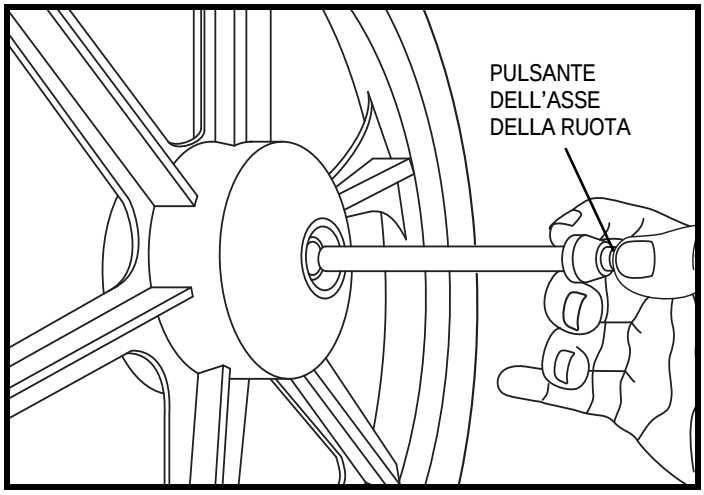

Figura 21. Ruota posteriore di Kids ROCK 2 e ROCK 3

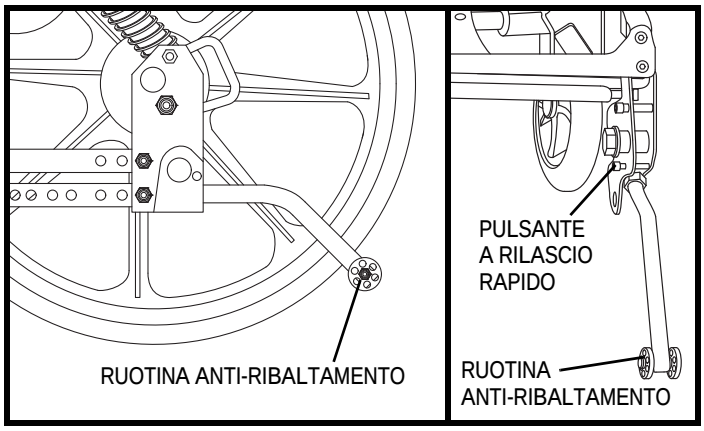

Figura 22. Ruotine anti-ribaltamento di Kids ROCK 2 e ROCK 3

3. Afferrare l'asse e la ruota. Allineare l'asse con il manicotto corrispondente sulla Carrozzina.
4. Premere il pulsante sull'asse e inserire l'asse nell'apposito manicotto.
5. Verificare che l'asse sia completamente inserito consultando che il pulsante in cima all'asse fuoriesca. **Vedere la figura 21.**
6. Se incluso, inserire il coprimozzo avvitandolo.
7. Ripetere il procedimento per la ruota sull'altro lato.
8. Piegare lo schienale in posizione verticale. Consultare la sezione III. "La Carrozzina manuale".
9. Installare le ruotine anti-ribaltamento posteriori. **Vedere la figura 22.**
10. Installare il proteggi polpacci. **Vedere figura 23 e 24.**
11. Installare il manico DINAMICO e verificare quindi la funzionalità del meccanismo DINAMICO. **Vedere figura 25 e 26.**
12. Effettuare ulteriori regolazioni della Carrozzina se necessario. Consultare la sezione V. "Regolazioni di comodità".

Installazione delle ruotine anti-ribaltamento (Kids ROCK 2 e ROCK 3)

Le ruotine anti-ribaltamento sono importanti strumenti di sicurezza della Carrozzina. **Vedere la figura 22.**

VIETATO! Non rimuovere le ruotine anti-ribaltamento o modificare la Carrozzina in alcun modo se non espressamente autorizzato da Pride.

AVVERTENZA! Le ruotine anti-ribaltamento dovrebbero essere regolate esclusivamente da un rivenditore autorizzato Pride o da un tecnico qualificato.

Installare e regolare le ruotine anti-ribaltamento:

1. Per installare le ruotine anti-ribaltamento, premere il pulsante di aggancio e inserire la ruotina anti-ribaltamento nel tubolare.
2. Per rimuovere, premere il pulsante di aggancio ed estrarre la ruotina anti-ribaltamento dal tubolare.
3. Solo per la Kids ROCK 3, ottenere la distanza adeguata dal terreno regolando la posizione delle estensioni anti-ribaltamento.

NOTA: Le ruotine anti-ribaltamento devono essere sempre utilizzate. Devono essere posizionate da 3.5 cm a 5 cm da terra per un adeguato funzionamento. Inoltre devono estendersi per almeno 10 cm oltre il punto in cui la ruota posteriore tocca il suolo.

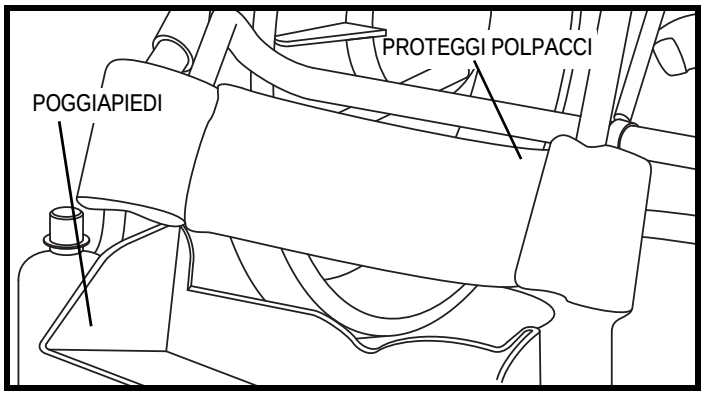

Figura 23. Proteggi polpacci Serie Kids UP

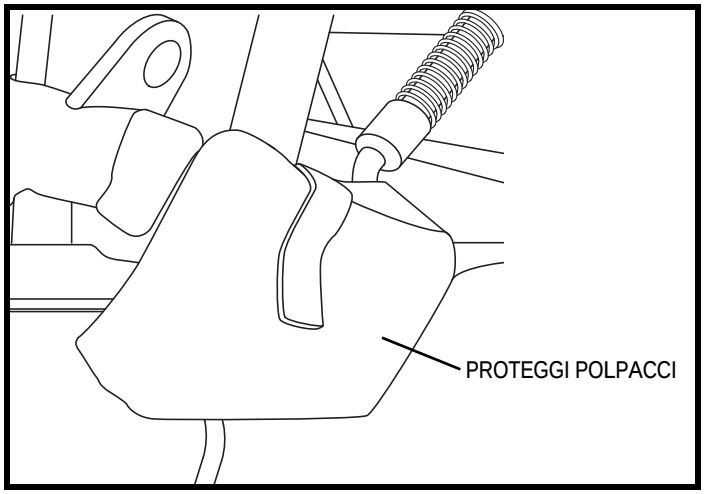

Figura 24. Installazione Proteggi polpacci Serie Kids UP

Istruzioni di montaggio della leva del manubrio ATTIVO

La leva del manubrio ATTIVO viene rimossa durante il trasporto per prevenire eventuali danni alla Carrozzina. Deve essere installata per assicurare la piena funzionalità della Carrozzina. **Vedere figura 25 e 26.**

Per montare la leva del manubrio ATTIVO sono necessari i seguenti strumenti:

- Chiave esagonale 7/16 pollici
- Brugola 5/32 pollici

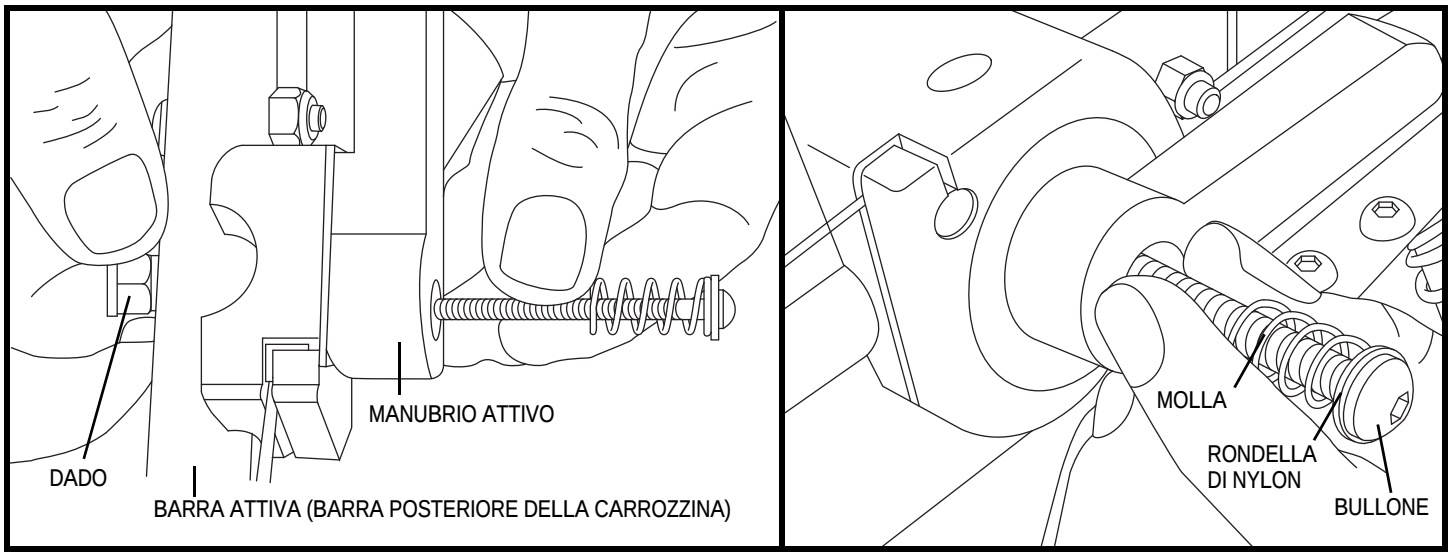

Figura 25. Hardware della leva del manubrio ATTIVO

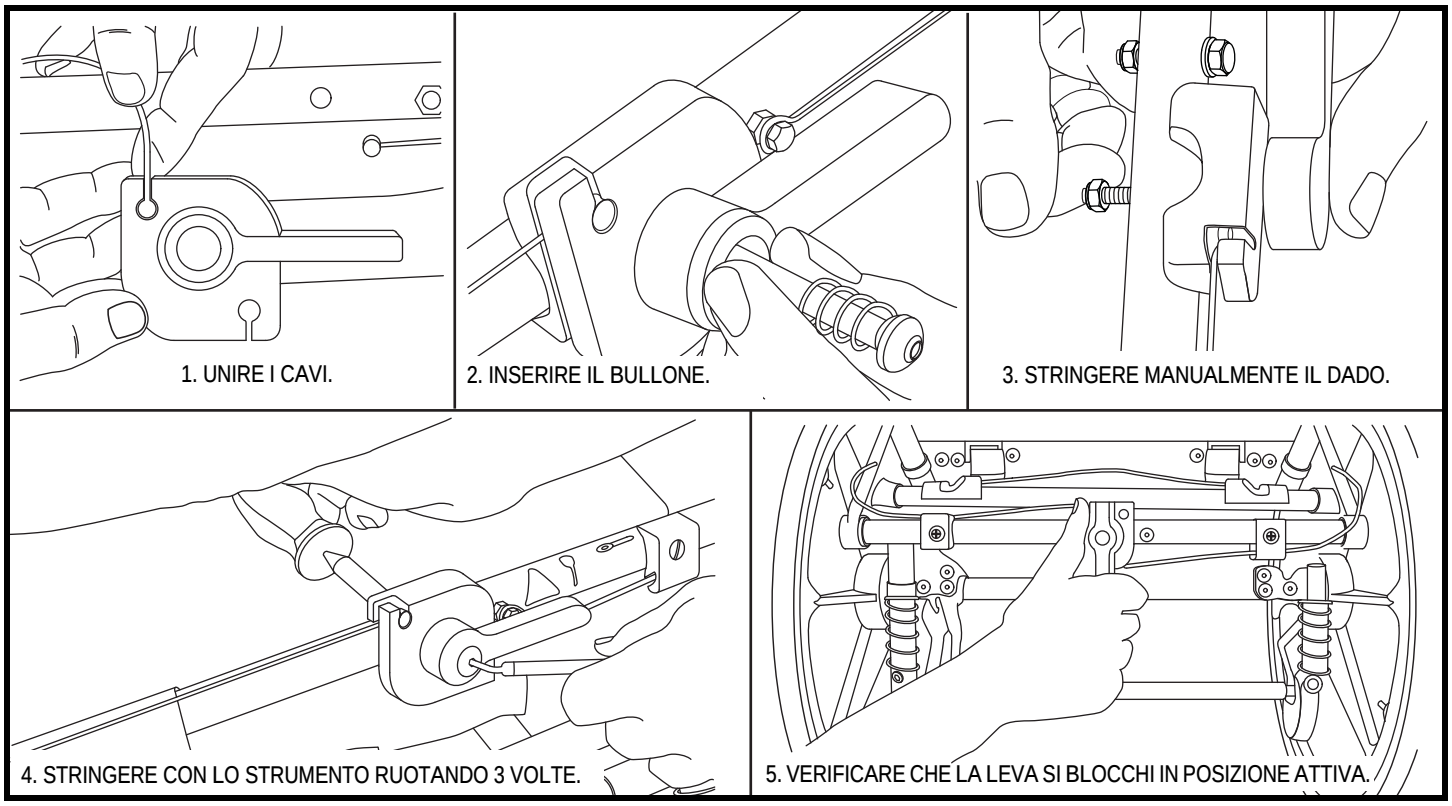

Figura 26. Istruzioni di montaggio della leva del manubrio ATTIVO

REGOLAZIONI DI COMODITÀ

Dopo aver preso familiarità con le operazioni della Carrozzina, potrebbe essere necessario effettuare alcune regolazioni al fine di migliorare il comfort del bambino, inclusa la profondità dello schienale, l'inclinazione e l'altezza; il poggiapiedi; la lunghezza e l'inclinazione delle gambe a risposo; l'altezza del proteggi polpacci e la relative profondità; l'inclinazione e la profondità del poggiapiedi regolabile; l'altezza e l'inclinazione dei braccioli; l'inclinazione del sedile; l'inclinazione delle rotelle, le cinture di posizionamento e la tensione del sedile.

AVVERTENZA! Rimuovere l'utente dalla Carrozzina prima di effettuare qualunque regolazione.

Per regolare il comfort potrebbe essere necessario disporre degli attrezzi seguenti:

- Chiave esagonale da 5/32 pollici
- Chiave esagonale da 3/16 pollici
- Due chiavi esagonali da 1/8 pollici
- Brugola da 7/16 pollici
- Chiave da 3/4 pollici (solo tensione ATTIVA)
- Chaive da 1/8 pollici (solo asse reg. posizione)

Regolazione della profondità del sedile (Kids FAST)

Per ottenere una profondità del sedile adeguata, può essere necessario regolare la posizione delle aste posteriori. **Vedere la figura 27.**

- Per una profondità del sedile inferiore a 19 cm, le aste posteriori devono essere installate nella posizione 1.
- Per una profondità del sedile compresa tra 19 cm e 24 cm, le aste posteriori devono essere installate nella posizione 2.
- Per una profondità del sedile superiore a 24 cm, le aste posteriori devono essere installate nella posizione 3.

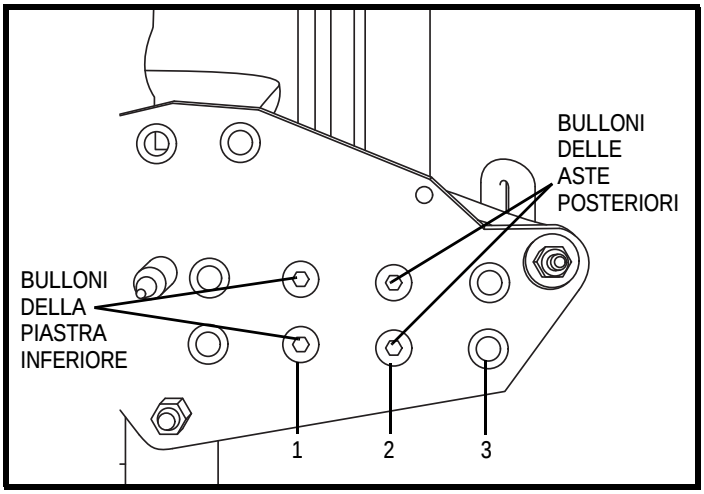

Figura 27. Regolazione dell'asta posteriore del Kids FAST

Regolazione della posizione delle aste posteriori:

1. Rimuovere il guscio dalla base regolabile.
2. Rimuovere schienale e cuscini del sedile.
3. Usando una chiave esagonale da 5/32 pollici, rimuovere i bulloni dalla piastra inferiore delle schienale e i bulloni per l'asta posteriore. Ripetere l'operazione anche sull'altro lato. **Vedere la figura 27.**
4. Regolare le aste posteriori/piastra inferiore dello schienale nella posizione desiderata.
5. Reinserire i bulloni e avvitare.
6. Reinstallare i cuscini e montare il guscio nella base.

Regolazione della profondità del sedile:

1. Staccare il gancio e l'aletta ad anello sul retro del cuscino del sedile.
2. Allentare la manopola di regolazione sotto il sedile. **Vedere la figura 28.**
3. Allentare gli accessori che impediscano lo scorrimento del sedile.
4. Spingere o tirare la parte anteriore del sedile, uniformemente su entrambi i lati, fino al raggiungimento della profondità desiderata.
5. Stringere la manopola di regolazione della profondità del sedile e gli accessori allentati nella fase 4. **Vedere la figura 28.**

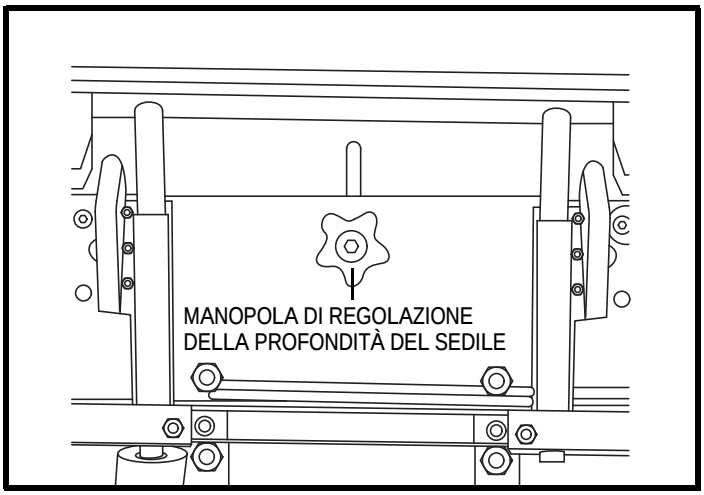

Figura 28. Regolazione della profondità del sedile del Kids FAST

Regolazione della profondità del sedile (Kids ROCK 2 e ROCK 3)

1. Rimuovere il cuscino del sedile.
2. Con una chiave esagonale da 5/32 pollici allentare le viti sul tubo sinistro e destro. **Vedere la figura 29.**
3. Allentare qualunque accessorio che impedisca lo scorrimento del sedile.
4. Spingere o tirare la parte anteriore del sedile, uniformemente su entrambi i lati, fino al raggiungimento della profondità desiderata.
5. Stringere la manopola di regolazione della profondità del sedile e gli accessori allentati nella fase 3.
6. Quando si modifica la profondità del sedile, i blocchi della guida devono essere regolati per consentire un adeguato movimento dinamico.
7. Regolare l'inclinazione dell'anca nella posizione più confortevole per il bambino. Ciò consentirà il posizionamento preciso dei blocchi della guida.
8. Con una chiave esagonale da 5/32 pollici allentare i dadi di regolazione sul blocco destro e sinistro della guida.
9. Posizionare i blocchi della guida in modo che la parte superiore della curva su di essi sia dietro il tubo anteriore e tocchi la parte inferiore del telaio del guscio. I blocchi devono toccare l'estrusione.
10. Stringere i bulloni di regolazione e verificare che i blocchi della guida non si muovano. Verificare che il movimento arrivo non presenti problemi. Se il bullone con testina tocca il blocco della guida, tali blocchi devono essere spostati verso l'interno.
11. Ripristinare l'inclinazione dell'anca come desiderato.

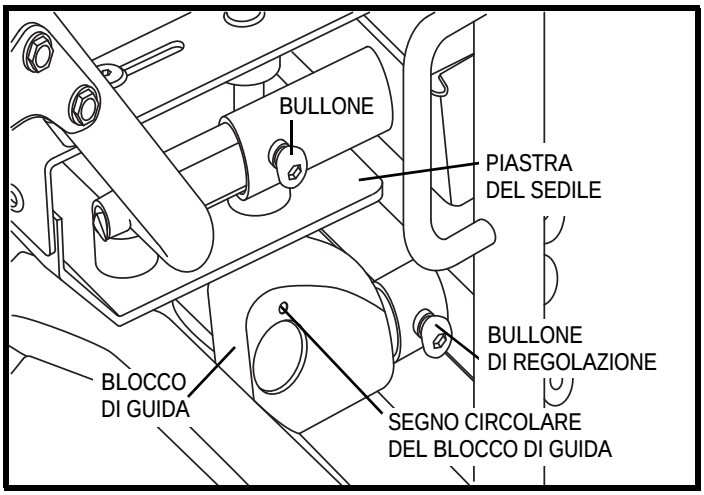

Figura 29. Regolazione della profondità del sedile di Kids ROCK 2 e ROCK 3

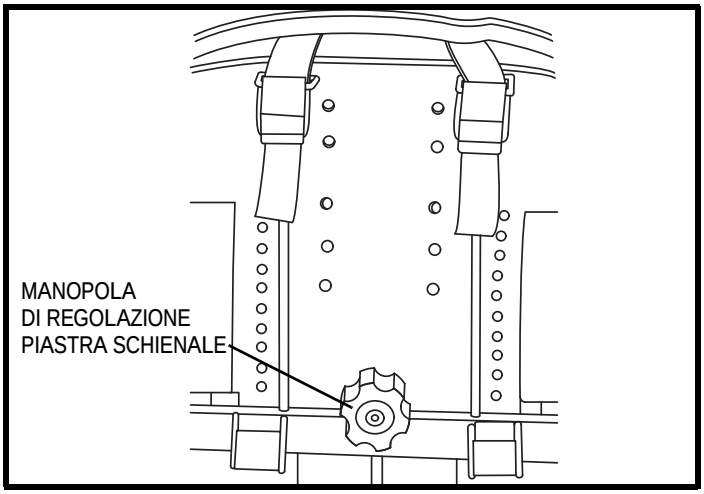

Figura 30. Regolazione dell'altezza dello schienale del Kids FAST

AVVERTENZA! La regolazione errata del blocco della guida può rappresentare un punto di aggancio per il bambino. Regolare sempre il blocco della guida come indicato nelle istruzioni sopra riportate.

Regolazione dell'altezza dello schienale (Kids FAST)

1. Allentare la manopola di regolazione della piastra dello schienale. **Vedere la figura 30.**
2. Allentare le parti laterali e qualsiasi altro oggetto opzionale fissato sullo schienale.
3. Portare lo schienale nella posizione desiderata.
4. Stringere la manopola e verificare il corretto posizionamento di tutti gli oggetti allentati nelle fasi 1-2.

Regolazione dell'altezza dello schienale (Kids ROCK 2 e ROCK 3)

1. Allentare i bulloni dei quattro (4) morsetti delle aste posteriori con una chiave esagonale da 7/16 pollici. **Vedere la figura 31.**
2. Allentare le parti laterali e altri accessori fissati sullo schienale.
3. Portare lo schienale nella posizione desiderata.
4. Stringere la manopola e verificare il corretto posizionamento di tutti gli oggetti allentati nelle fasi 1-3.

NOTA: Se lo schienale è di altezza inferiore ai 57 cm, la piastra dello schienale avrà solo i morsetti superiori fissati. Invece i morsetti per i punti di ancoraggio più bassi sono posizionati sulle aste dello schienale ma non sono fissati sulla piastra dello schienale. Se l'altezza dello schienale deve essere superiore ai 57 cm, è necessario attaccare i morsetti alla sbarra inferiore della piastra dello schienale. L'altezza dello schienale si misura dalla base del sedile all'estremità finale della piastra dello schienale.

AVVERTENZA! Un'altezza dello schienale superiore ai 57 cm senza il fissaggio dei morsetti inferiori potrebbe comportare instabilità e/o rotture.

Regolazione della lunghezza delle gambe (Kids FAST)

1. Con una chiave esagonale da 5/32 pollici allentare i due bulloni in ciascun blocco di regolazione. **Vedere la figura 32.**
2. Regolare la lunghezza delle gambe alla posizione desiderata.
3. Stringere i bulloni.

AVVERTENZA! Alcune regolazione del poggiagambe possono provocare la collisione del poggiagambe con le ruotine anteriori.

Regolazione della lunghezza delle gambe (Kids ROCK 2 e ROCK 3)

1. Rimuovere la protezione in tessuto dei polpacci per esporre il blocco di regolazione della lunghezza delle gambe.
2. Con una brugola da 5/32 pollici allentare le due (2) viti di regolazione su entrambi i lati. **Vedere la figura 33.**
3. Regolare la lunghezza delle gambe alla posizione desiderata.

NOTA: La lunghezza delle gambe deve essere regolata con incrementi di 1 cm. I bulloni devono agganciare i fori delle estensioni del poggiapiedi.

4. Stringere le viti.
5. Installare sempre la protezione per i polpacci per coprire il blocco di regolazione.

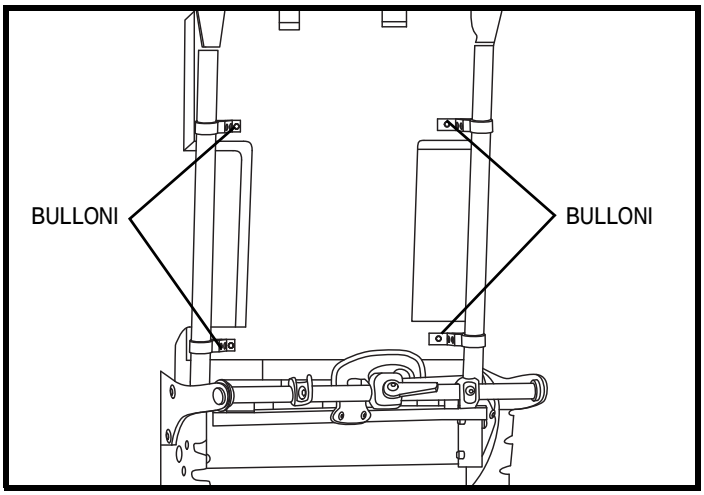

Figura 31. Regolazione dell'altezza schienale di kids ROCK 2 e ROCK 3

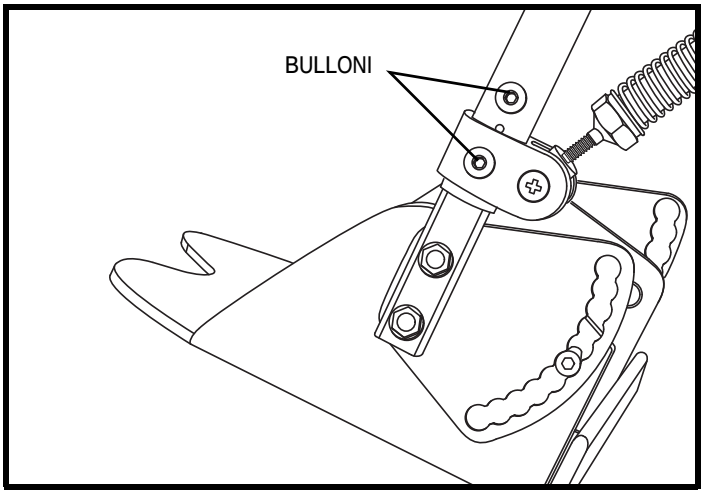

Figura 32. Regolazione lunghezza delle gambe del Kids FAST

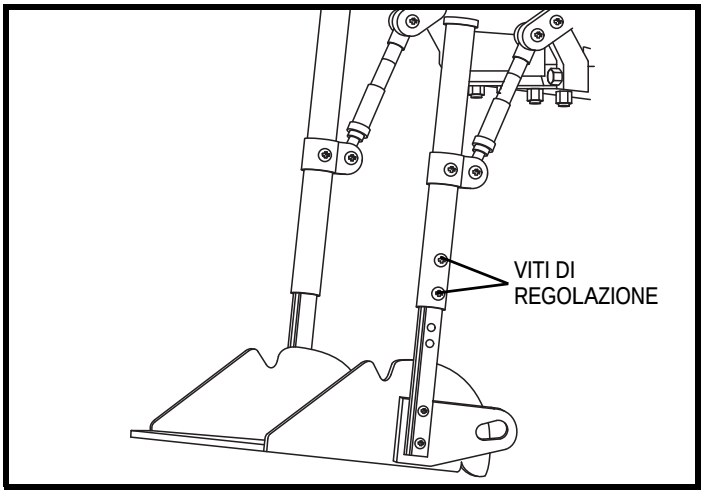

Figura 33. Regolazione lunghezza delle gambe di Kids ROCK 2 e ROCK 3

Regolazione della posizione delle guide delle anche (Adduttori) o dei Braccioli/Guide della anche (Kids FAST)

1. I supporti per adduttori con fessure devono essere sempre regolati il più lontano possibile l'uno dall'altro. Ciò consente il corretto posizionamento del cuscino del sedile. **Vedere la figura 34.**
2. I cuscinetti per gli adduttori si possono regolare per alloggiare diverse larghezza dell'anca, aggiungendo o eliminando strati di gommapiuma di 0,64 cm dal rivestimento del cuscinetto. Sono disponibili rivestimenti per adduttori extralarge.

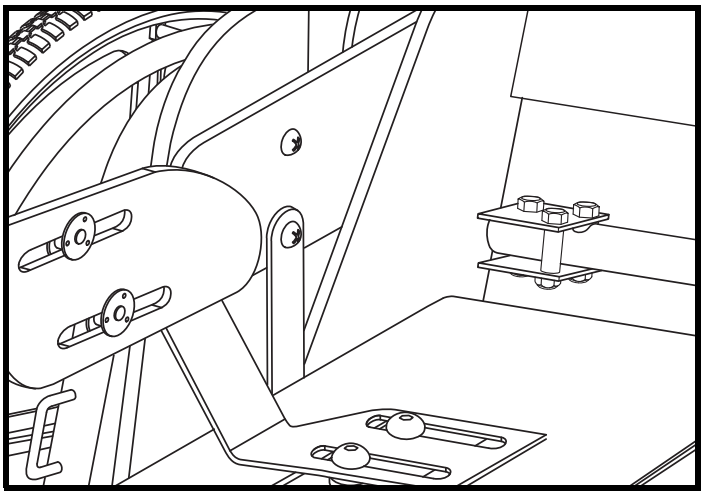

Figura 34. Adduttori del Kids FAST

Regolazione della posizione degli adduttori e dei supporti laterali (Kids ROCK 2 e ROCK 3)

1. La posizione della piastra di supporto laterale può essere regolata con una chiave esagonale da 5/32 pollici. **Vedere la figura 35.**
2. Allentare i bulloni e regolare alla posizione desiderata.
3. Stringere i bulloni dopo la regolazione.
4. La larghezze delle anche si può regolare aggiungendo o eliminando gli strati di gommapiuma da 0,64 cm dai rivestimenti degli adduttori. **Vedere la figura 36**.

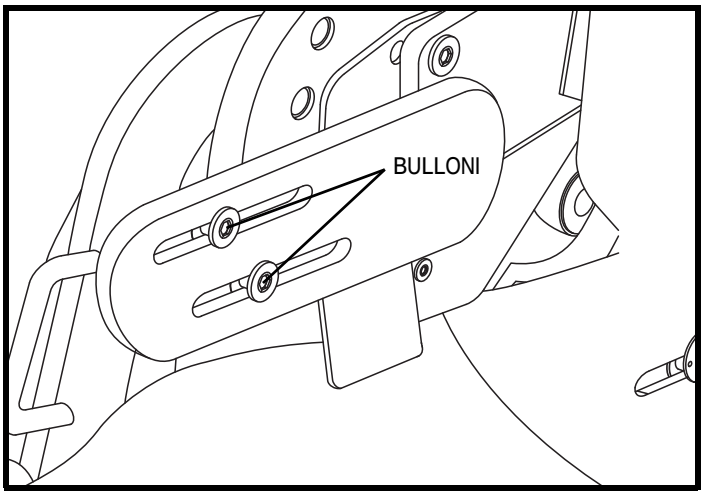

Figura 35. Regolazione delle piastre di supporto laterali di Kids ROCK 2 e ROCK 3

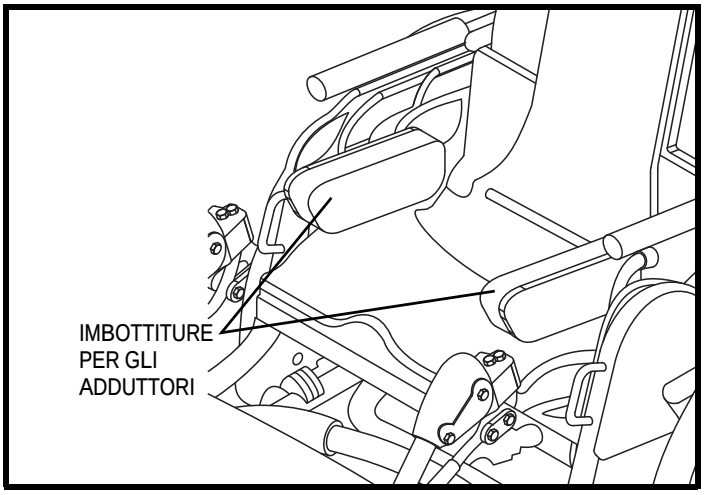

Figura 36. Regolazione dell'ampiezza dell'anca di Kids ROCK 2 e ROCK 3

Limite d'estensione e Regolazione forza (Kids FAST)

1. Inserire il blocco ruota. **Vedere la figura 7.**
2. Sollevare il bambino dalla Carrozzina.
3. Rimuovere il guscio dalla base regolabile. Vedere voce III. "La Carrozzina manuale".
4. Con due chiavi (esagonali) da 1/8 pollici tenere il bullone del blocco perno all'esterno della base del sedile e avvitare il bullone interno in senso antiorario. Rimuovere il bullone e la rondella. **Vedere figura 37 e 38.**
5. Rimuovere la molla.
6. Sostituire la molla. Verificare che l'estremità della molla si agganci sulla piastra laterale. Fare riferimento alla molla sul lato opposto per accertare una corretta installazione.
7. Reinserire il bullone e la rondella. Stringere fino a quando il bullone è a filo.
8. Controllare che ci sia una buona resistenza. Se la molla è bloccata potrebbe essere necessario allentare il bullone con incrementi di giro di 0,64 cm fino a quando la resistenza non sia adeguata. **Vedere la figura 38.**
9. Ripetere il procedimento sul lato opposto. La Carrozzina non funziona correttamente fino a quando le molle non siano identiche su entrambi i lati.
10. Reinstallare il guscio e testare la funzionalità delle molle per la forza d'estensione.

Limite d'estensione e Regolazione della forza (Kids ROCK 2 e ROCK 3)

1. Inserire i blocchi delle ruote ausiliari o manuali. **Vedere la figura 8 o 9.**
2. Sollevare il bambino dalla Carrozzina.
3. Rimuovere la ruota posteriore.
4. Con una chiave esagonale da 5/32 pollici e una brugola da 7/16 pollici rimuovere il bullone dal blocco del perno inferiore sotto la molla e allontanare il blocco dalla piastra nera. **Vedere la figura 39.**
5. Con una chiave da 3/4 pollici rimuovere il dado da sotto la molla. **Vedere la figura 40.**
6. Rimuovere gli spessori e l'alloggio della molla.
7. Rimuovere la molla e sostituirla con una nuova.
8. Montare l'alloggio per la molla. Montare gli spessori se richiesto. **Vedere la figura 40.**
9. Installare il dado. La molla deve essere leggermente compressa per installare il dado.
10. Far scorrere il blocco del perno inferiore fino alla fine del bullone a testa tonda e riattaccare il blocco del perno sulla piastra nera.

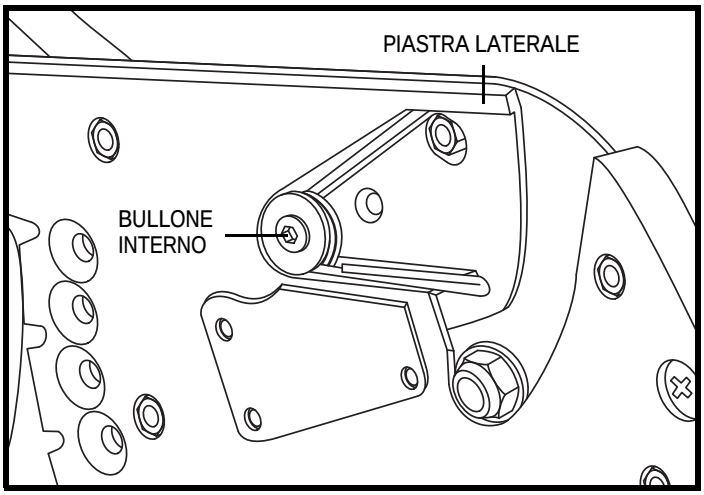

Figura 37. Molla per la forza d'estensione situata sulla piastra laterale della base del sedile (Kids FAST)

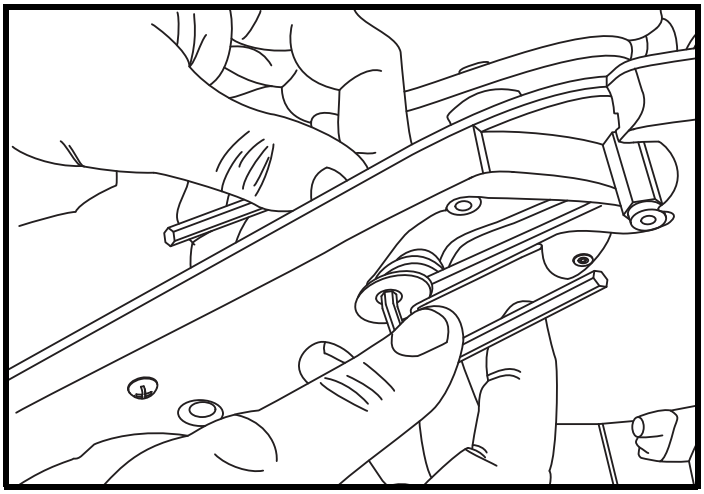

Figura 38. Sostituzione della molla per la forza d'estensione (Kids FAST)

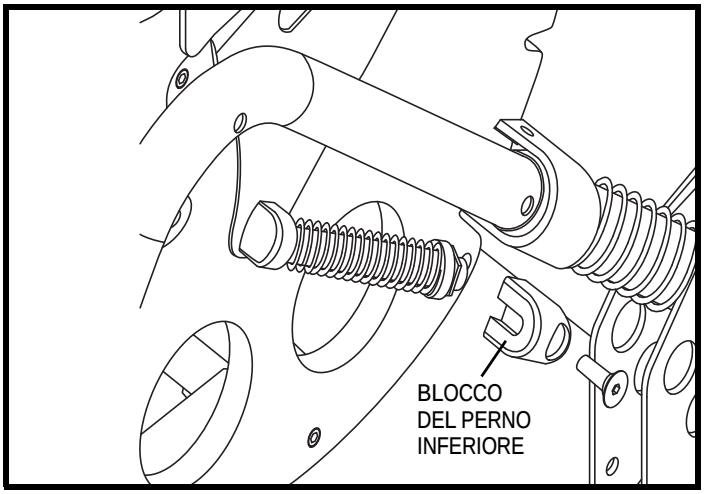

Figura 39. Modifica limite d'estensione e forza (Kids ROCK 2 e ROCK 3)

11. Ripetere il procedimento sul lato opposto. La Carrozzina non funziona correttamente fino a quando le molle non siano identiche su entrambi i lati.
12. Montare le ruote e assicurarsi che l'asse di rilascio rapido sia incastrato correttamente.

Limite d'estensione e Regolazione della forza (solo Supporto per gambe dinamico)

1. Rimuovere il proteggi polpacci per esporre l'estremità inferiore del dispositivo di tensionamento angolo ginocchio.
2. Far scivolare la piastra triangolare (vicino alle ginocchia del bambino) verso la parte anteriore della Carrozzina per premere il pulsante sul fermo nero. **Vedere la figura 41.**
3. Rimuovere il bullone che collega il blocco del perno alla struttura del poggiagambe inferiore. **Vedere la figura 42.**
4. Rimuovere il blocco perno e il cuscinetto di gomma.
5. Con una chiave da 3/4 pollici estrarre il dado dal gruppo a molla.
6. Rimuovere la molla e il tappo molla.
7. Sostituire la molla.
8. Reinstallare il tappo molla. Installare gli spessori se richiesto.
9. Installare il dado. La molla deve essere leggermente compressa per installare il dado. Con una chiave da 3/4 pollici stringere il dado fino a quando si trovi a filo con l'estremità del tubo di tensione.
10. Installare il cuscinetto di gomma sull'asse di 0,64 cm.
11. Avvitare il blocco del perno sull'asse di 0,64 cm. Il blocco del perno non deve essere stretto. Assicurarsi che l'asse non fuoriesca nel foro di 0,64 cm per il bullone. Non è necessario usare colla (come Loctite) in quanto questa parte non può ruotare una volta installata.
12. Installare il bullone per collegare il blocco del perno alla struttura del poggia-gambe inferiore.
13. Ripetere sul lato opposto, se necessario.
14. Reinstallare il proteggi polpacci per coprire il perno inferiore.

AVVERTENZA! Verificare che la protezione dei polpacci sia sempre presente.

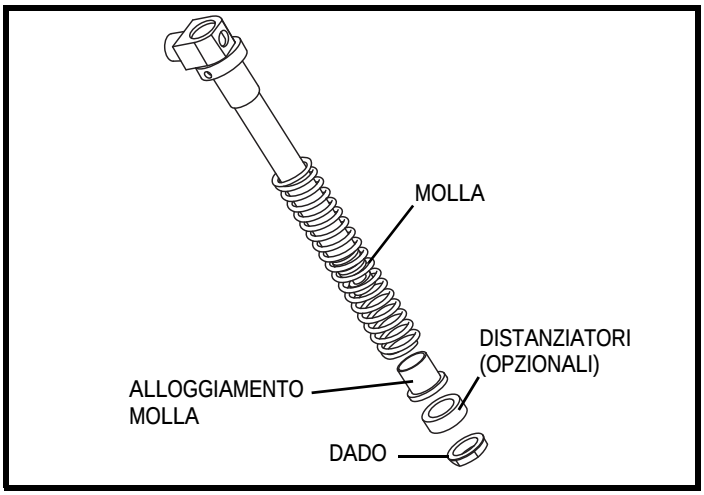

Figura 40. Vista esplosa di limitatore/Tensionatore estensione tronco (Kids ROCK 2 e ROCK 3)

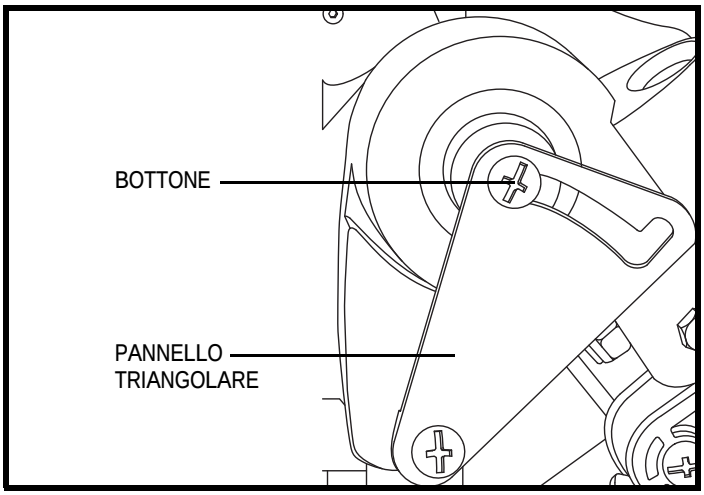

Figura 41. Pannello triangolare

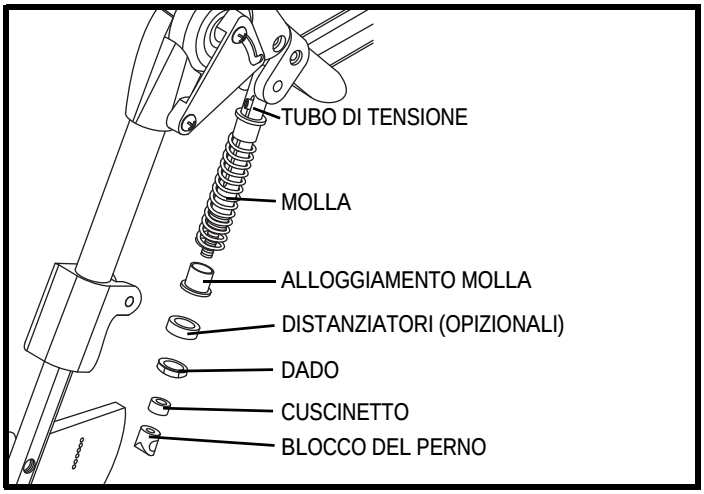

Figura 42. Vista esplosa di limitatore estensione ginocchio

Basculamento

Le Carrozzine Serie Kids UP sono dotate di un meccanismo di basculamento che ruota attorno ad un punto vicino al centro di gravità del bambino. Questo meccanismo riduce la sensazione di caduta che si verifica quando la Carrozzina si inclina. Inoltre il meccanismo di basculamento mantiene il centro di gravità del bambino quasi uguale rispetto alla base delle ruote della Carrozzina, in modo che la stabilità della Carrozzina non si modifichi in maniera significativa spostando la posizione di inclinazione. **Vedere figura 43 e 44.**

AVVERTENZA! Prima di utilizzare il meccanismo di basculamento assicurarsi che le braccia del bambino siano stabili sui braccioli o all'interno e che le gambe ed i piedi siano stabili sul poggiapiedi.

AVVERTENZA! Non collocare mai mani, piedi o oggetti estranei nel meccanismo d'inclinazione.

AVVERTENZA! Non aggiungere mai accessori della Carrozzina che non siano specificamente studiati per la Serie Kids UP.

AVVERTENZA! Non superare mai una posizione inclinata maggiore ai 90° dalla posizione eretta. Non abbassare mai lo schienale oltre la posizione parallela al suolo.

Regolare l'angolazione di inclinazione del bambino:

1. Assicurarsi che la Carrozzina sia in posizione bloccata. Vedere "Sistema DINAMICO" alla voce V. "Regolazioni di comodità".
2. Afferrando la barra del manubrio, usare la leva per rilasciare il blocco inclinazione. **Vedere figura 45 e 46.**
3. Spostare il bambino sull'angolazione di inclinazione desiderata.
4. Rilasciare la leva sulla barra del manubrio per attivare il blocco inclinazione.
5. Spostare su e giù la barra del manubrio per verificare che il blocco inclinazione sia attivato.

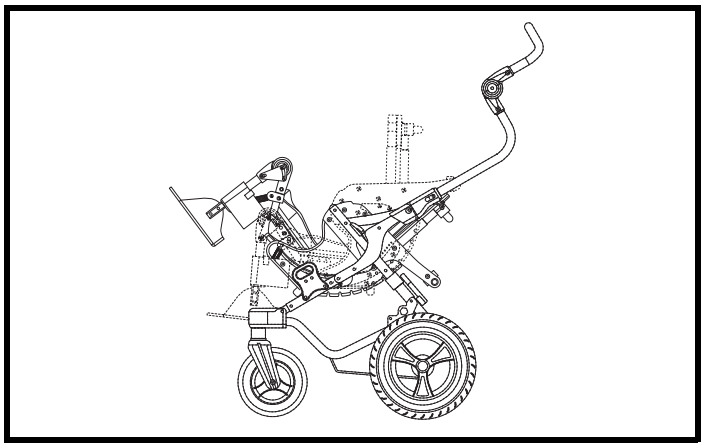

Figura 43. Meccanismo di basculamento (Kids FAST)

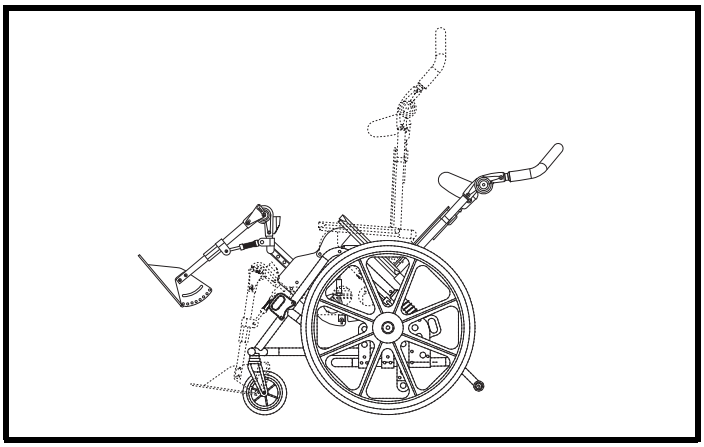

Figura 44. Meccanismo di basculamento (Kids ROCK 2 e ROCK 3)

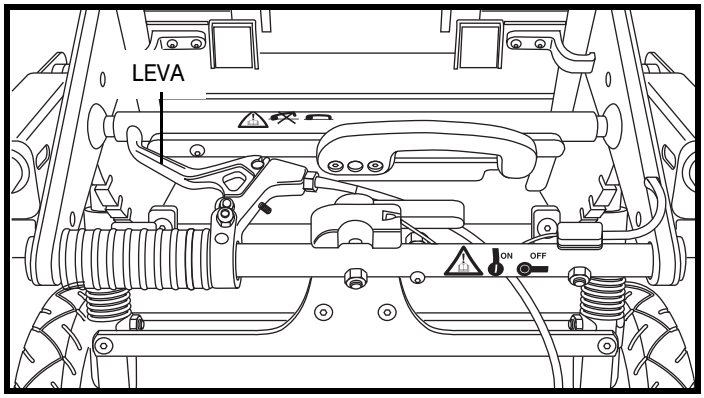

Figura 45. Regolazione di basculamento (Kids FAST)

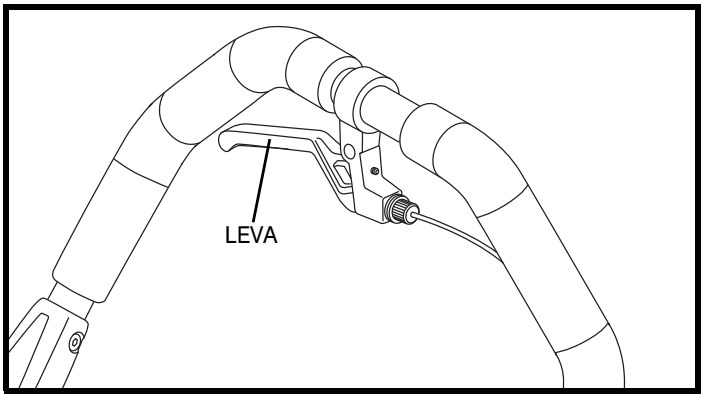

Figura 46 Regolazione di basculamento (Kids ROCK 2 e ROCK 3)

Sistema DINAMICO

Il Sistema DINAMICO delle Carrozzine Serie Kids UP permette al bambino di flettere o estendere gli arti nella Carrozzina mantenendo al contempo una posizione pelvica adeguata ed un supporto terapeutico. **Vedere figura 47 e 48.**

Prima di attivare il Sistema DINAMICO, verificare che:

- Gli agganci per la regolazione dell'angolazione delle anche siano completamente inseriti.
- Il meccanismo di basculamento sia completamente inserito.
- Le ruotine anti-ribaltamento siano in posizione in modo corretto (solo Kids ROCK 2 e ROCK 3).
- Le ruotine posteriori siano stabili.
- I blocchi delle ruote siano inseriti.
- La Carrozzina sia su una superficie piana.
- L'area attorno alla Carrozzina e al bambino sia sgombra.
- Il bambino non sia mai lasciato incustodito.

VIETATO! Quando il sistema DINAMICO è attivo non regolare l'angolo d'inclinazione o quello d'inclinazione dell'anca della Carrozzina.

Abilitare il Sistema DINAMICO:

1. Se si desidera la mobilità delle gambe, far scorrere la piastra triangolare (vicino alle ginocchia del bambino) verso la parte anteriore della Carrozzina per premere il pulsante sulla piastra triangolare. Bloccare la piastra triangolare premendola in cima. Ripetere sul lato opposto. **Vedere la figura 49.**

AVVERTENZA! Assicurarsi che le dita del bambino siano distanti dalla piastra triangolare accanto al ginocchio prima di cambiare posizione onde evitare che le dita del bambino restino incastrate.

2. Ruotare la maniglia di blocco attiva in posizione ON. A questo punto il bambino può iniziare a muoversi. **Vedere figura 50 e 51.**

Disabilitare il Sistema DINAMICO:

1. Applicare pressione in avanti sullo schienale per mantenere la Carrozzina in posizione abbassata mentre si disattiva il manubrio per bloccare il Sistema DINAMICO.
2. Fare pressione leggermente sul manubrio per la chiusura completa.
3. Se è stata attivata la funzione del pianale poggiapiedi, disabilitarla sollevando la piastra triangolare quindi farla scivolare verso la parte posteriore della Carrozzina. Ripetere sul lato opposto.

AVVERTENZA! Assicurarsi che le dita del bambino siano distanti dalla piastra triangolare accanto al ginocchio prima di cambiare posizione onde evitare che le dita del bambino restino incastrate.

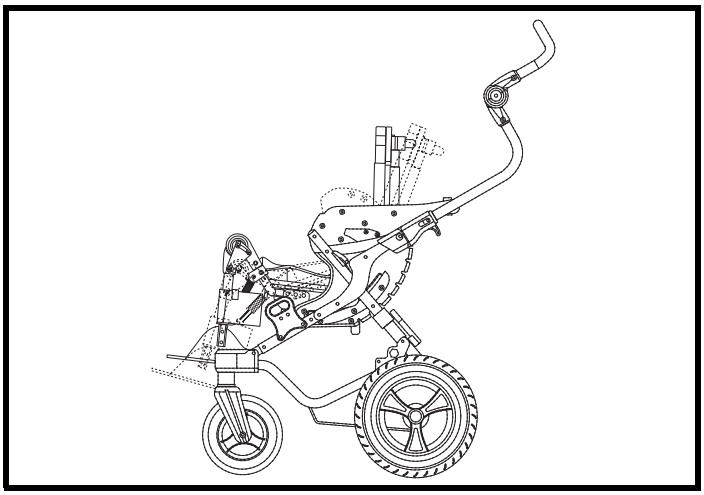

Figura 47. Sistema DINAMICO (Kids FAST)

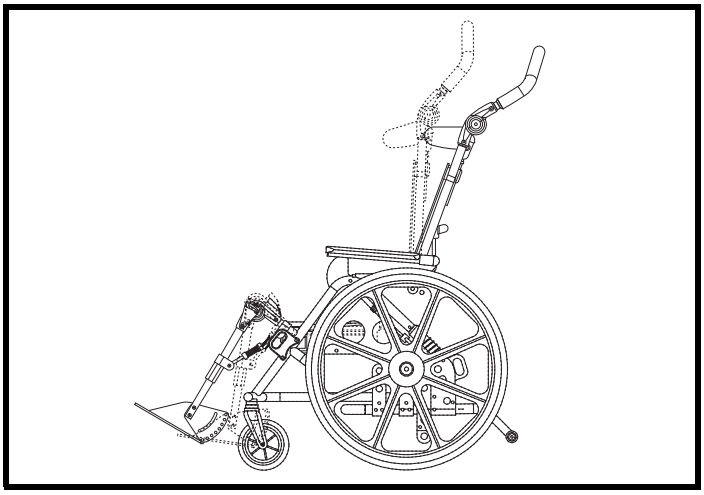

Figura 48. Sistema DINAMICO (Kids ROCK 2 e ROCK 3)

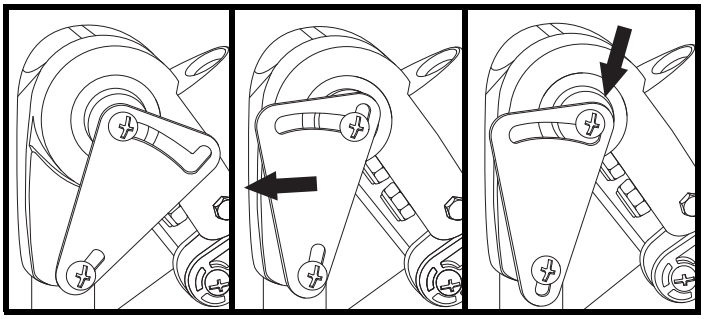

Figura 49. Poggiapiedi DINAMICO

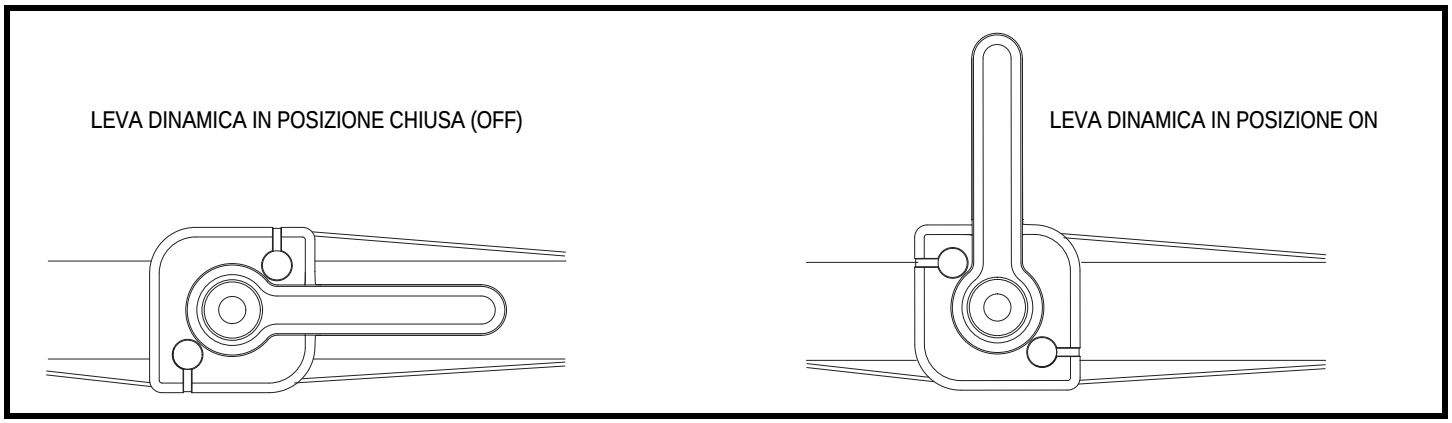

Figura 50. Maniglia di blocco ATTIVA del Kids FAST

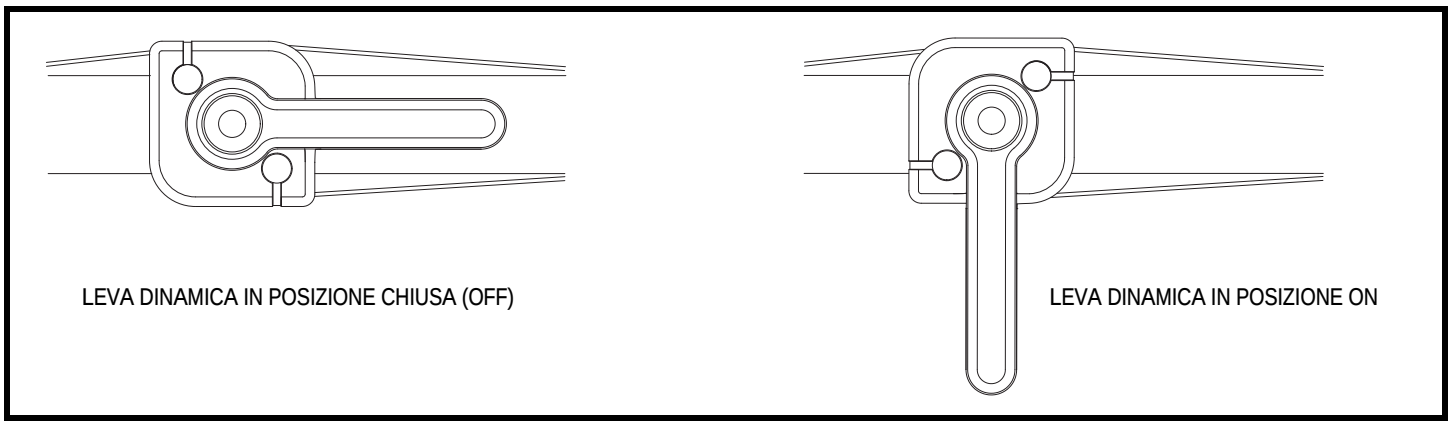

Figura 51. Maniglia di blocco ATTIVA di Kids ROCK 2 e ROCK 3

Regolazione dell'angolazione della barra del manubrio

1. Premere contemporaneamente i pulsanti sui fermi su entrambi i lati della barra manubrio. **Vedere la figura 52.**
2. Tenendo premuti i pulsanti, spostare la barra manubrio nella posizione desiderata.
3. Rilasciare i pulsanti sul fermo nero.

Installazione delle cinture di posizionamento

AVVERTENZA! Evitare lesioni gravi. Usare sempre le cinture di posizionamento per evitare che il bambino cada o scivoli fuori dalla Carrozzina. Dopo aver allacciato le cinture, regolarle in modo tale da assicurare comodità al bambino.

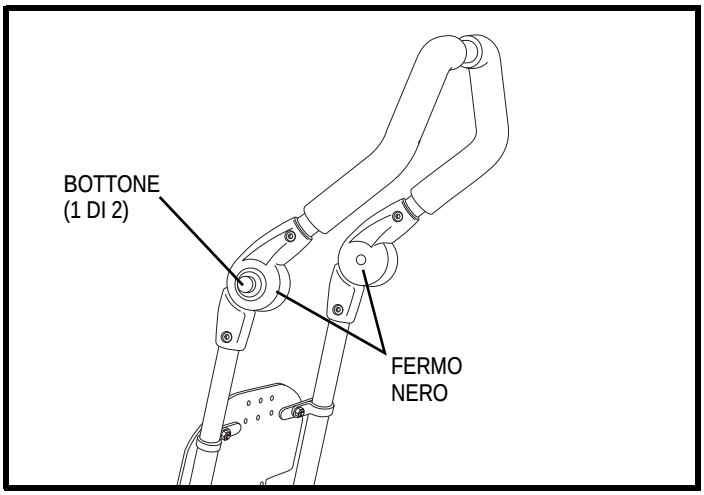

Figura 52. Regolazione dell'inclinazione del manubrio

AVVERTENZA! Evitare lesioni gravi. Non mettere oggetti con corde attorno al collo del bambino, non lasciare corde penzolanti dalla Carrozzina, e non attaccare corde ai giocattoli.

AVVERTENZA! Le cinture di posizionamento non devono mai essere usate come cinture di sicurezza nei veicoli a motore. È necessaria la cintura di sicurezza aggiuntiva del veicolo.

Installare la cintura di posizionamento:

1. Rimuovere il cuscino del sedile.
2. Usare i fissanti della cintura di posizionamento, seguendo le istruzioni del produttore. **Vedere la figura 53.**
3. Reinserire il cuscino del sedile.

AVVERTENZA! Le cinture di posizionamento non devono mai essere usate come cinture di sicurezza nei veicoli a motore. La Carrozzina non è dotata di una cintura omologata WC-19. Quando si usa la carrozzina nei veicoli è richiesta una cintura di sicurezza per automobili conforme a WC-19.

Regolazione blocco guide (Kids FAST)

Per un funzionamento ottimale del sistema DINAMICO potrebbe essere necessario regolare i blocchi guide. Una corretta regolazione dei blocchi guide assicura al guscio un migliore ritorno alla posizione eretta da quella stesa.

NOTA: La profondità del sedile è misurata dalla parte anteriore del cuscino dello schienale fino alla parte finale del cuscino della seduta.

- Per profondità del sedile uguale o inferiore a 25,4 cm, i blocchi guida devono trovarsi in posizione 1. **Vedere la figura 54.**
- Per profondità del sedile uguale o maggiore di 25,4 cm, i blocchi guida devono trovarsi in posizione 2. **Vedere la figura 55.**

Regolare i blocchi guida:

1. Rimuovere il cuscino del sedile.
2. Rimuovere la manopola di regolazione delle profondità del sedile. **Vedere la figura 28.**
3. Rimuovere la parte inferiore del guscio dalla parte superiore.
4. Usando una chiave esagonale da 5/32 pollici, rimuovere i bulloni.
5. Montare il blocco guida nella posizione desiderata e rimontare i bulloni stringendoli.
6. Ripetere sul lato opposto.
7. Inserire nuovamente la parte inferiore del guscio, la manopola di regolazione della profondità del sedile e il cuscino.

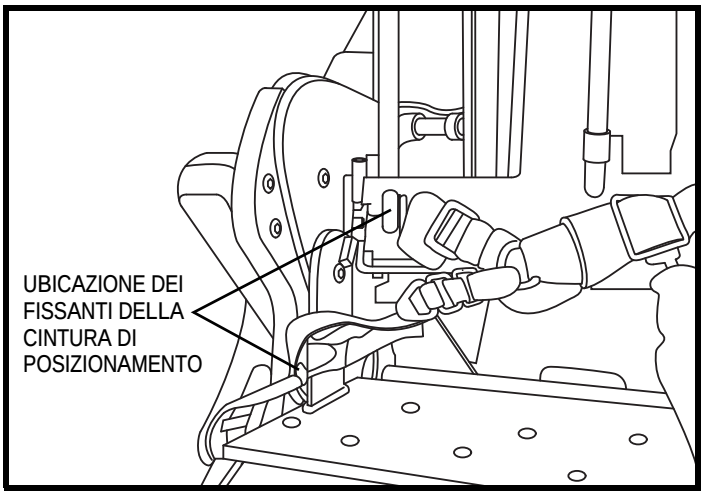

Figura 53. Ubicazione dei fissanti della cintura di posizionamento

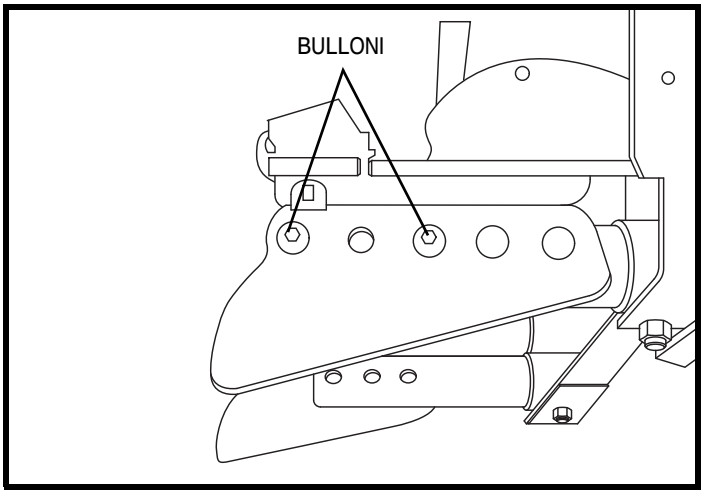

Figura 54. Blocco guida di Kids FAST in posizione 1

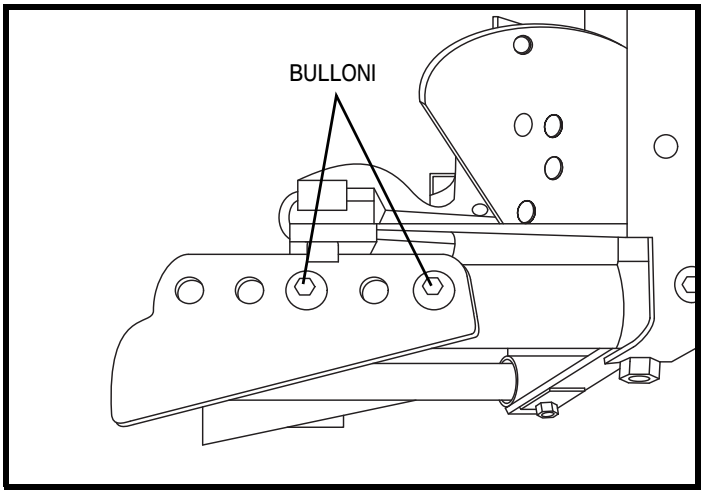

Figura 55. Blocco guida di Kids FAST in posizione 2

Regolazione della misura corta delle gambe (Kids FAST)

Per regolare la lunghezza delle gambe su una misura corta, è possibile montare il poggiapiedi capovolto.

Regolare la lunghezza delle gambe su una misura corta:

1. Rimuovere il bullone di regolazione della piastra girevole con una chiave esagonale da 3/16 pollici. Usare una brugola da 7/16 pollici e una chiave esagonale da 5/32 pollici per rimuovere il bullone del poggiapiedi. **Vedere la figura 56.**
2. Usando una chiave esagonale da 5/32 pollici, rimuovere le piastre dalle estensioni del poggiapiedi. **Vedere la figura 56.**
3. Capovolgere le piastre girevoli e unirle alle estensioni del poggiapiedi opposto verificando che il dado a T nel foro opposto sia bullonato al foro superiore della prolunga del poggiapiedi. **Vedere la figura 57.**
4. Reinstallare il poggiapiedi capovolto con il bullone girevole tramite il foro inferiore dell'estensione. **Vedere la figura 57.**
5. Regolare la misura desiderata per le gambe, stringere i bulloni di regolazione della lunghezza delle gambe. Reinserire i bulloni di regolazione della piastra girevole.

Figura 56. Poggiapiedi (Regolazione per gambe standard)

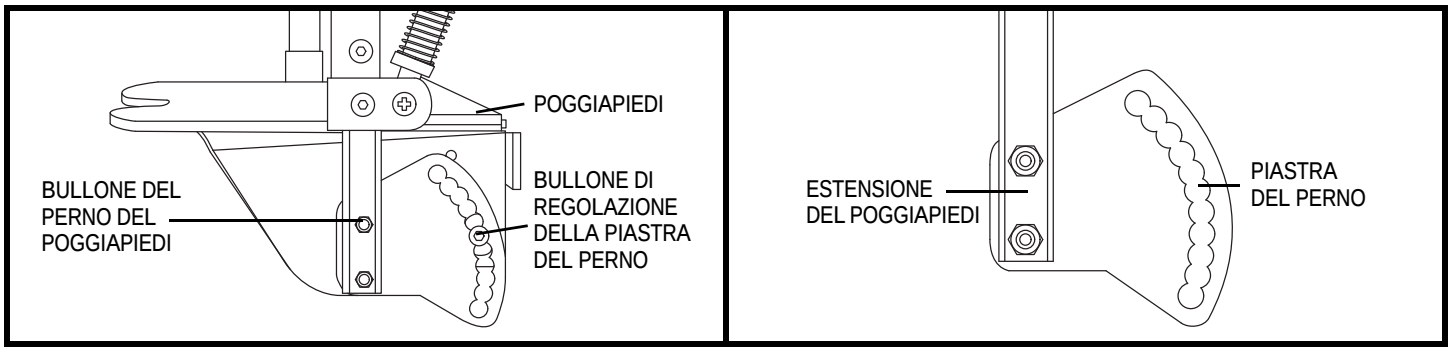

Figura 57. Poggiapiedi (Regolazione per le gambe ridotte)

Installazione e rimozione della capottina parasole (Kids FAST)

1. Per installare il parasole, allineare i tubi del parasole con gli appositi sostegni sulla parte posteriore della piastra superiore dello schienale. Inserire i tubi nei sostegni fino a quando il blocco tocca il sostegno. **Vedere la figura 58.**
2. Fissare il parasole alla Carrozzina ruotando la manopola in senso orario fino a chiuderla del tutto. Non stringere eccessivamente. **Vedere la figura 58.**
3. Per rimuovere il parasole, ruotare la manopola in senso anti-orario ed estrarre il parasole dai sostegni.

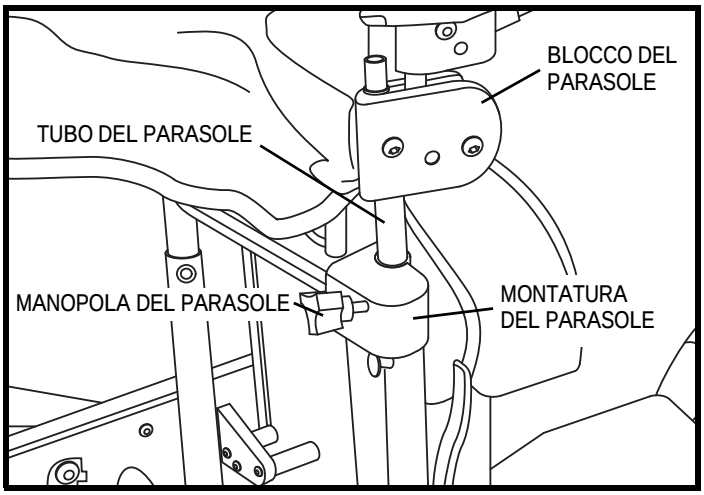

Figura 58. Installazione parasole (Kids FAST)

VI. CURA E MANUTENZIONE

CURA E MANUTENZIONE

La Carrozzina Serie Kids UP richiede controlli per la manutenzione di routine. Alcuni di questi controlli possono essere effettuati dal privato, per altri è richiesta l'assistenza di un rivenditore autorizzato Pride. La manutenzione preventiva è molto importante. Se seguiti esattamente come riportati in questa sezione, i controlli di manutenzione possono garantire anni di operatività della Carrozzina senza pensieri. Per qualsiasi dubbio contattare il proprio rivenditore autorizzato Pride.

AVVERTENZA! Non effettuare alcuna revisione quando la Carrozzina è occupata.

La Carrozzina è soggetta a danni provocati dagli agenti atmosferici. Evitare zone umide di qualsiasi tipo.

AVVERTENZA! L'esposizione diretta o prolungata all'acqua o all'umidità può causare malfunzionamenti meccanici della Carrozzina. L'acqua può portare alla formazione di ruggine sul telaio. La Carrozzina andrebbe esaminata periodicamente per controllare eventuali segni di corrosione causati dall'acqua, esposizione a liquidi fisiologici o incontinenza. I componenti danneggiati vanno sostituiti o riparati immediatamente.

In caso di contatto con l'acqua:

1. Asciugare la Carrozzina il più possibile con un panno.
2. Sistemare la Carrozzina in un luogo caldo e asciutto per 12 ore al fine di far evaporare l'acqua residua.
3. Se si riscontrano anomalie portare la Carrozzina dal proprio rivenditore di fiducia Pride. Le Carrozzine esposte frequentemente a liquidi, come in caso di incontinenza, dovrebbero essere ispezionate frequentemente per corrosione.

Temperatura

Alcune parti della Carrozzina sono sensibili a sbalzi di temperature. Tenere la Carrozzina ad una temperature compresa tra -8°C e 50°C.

Linee guida generali

- Evitare l'esposizione prolungata a condizioni atmosferiche estreme, come caldo, freddo o umidità.
- Assicurarsi che i pneumatici siano gonfiati con una pressione d'aria in psi/bar/kPa uguale al valore indicato sul pneumatico.

AVVERTENZA! Assicurarsi che i pneumatici siano gonfiati con una pressione d'aria in psi/bar/kPa uguale al valore indicato sul pneumatico. Non gonfiare al di sotto o oltre il valore riportato. Una bassa pressione può portare a perdite di controllo, una pressione eccessiva può far esplodere i pneumatici.

AVVERTENZA! Non usare un manicotto ad alta pressione per gonfiare i pneumatici.

- Usare pasta a base di silicone sui lati dei pneumatici per preservarli.

AVVERTENZA! Non usare la pasta a base di silicone sul battistrada del pneumatico; così facendo i pneumatici potrebbero divenire scivolosi e la Carrozzina potrebbe slittare.

- Tutti i cuscinetti delle ruote sono pre-lubrificati e sigillati. Non richiedono lubrificazione successiva.

Controlli quotidiani

- Controllare viti, dadi e bulloni allentati o mancanti. Sostituirli o stringerli se necessario.
- Controllare i pneumatici. Controllare l'usura, buchi o se il cerchione si è staccato. Se sono eccessivamente logorati vanno cambiati.
- Controllare eventuali fori nei pneumatici.
- Verificare che la pressione dell'aria sia conforme a quanto riportato sul lato del pneumatico.
- Controllare eventuali appiattimenti sulle ruote piene. Gli appiattimenti possono compromettere la stabilità.

- Controllare i cerchi. Assicurarsi che siano ben fissati alle ruote.
- Controllare i blocchi delle ruote. Assicurarsi che si muovano correttamente. Se cosi non fosse consultare le istruzioni di regolazione contenute nel presente manuale. Se necessario contattare il proprio rivenditore autorizzato Pride.

AVVERTENZA! Le leve sblocco ruote sono progettate per mantenere la Carrozzina stazionaria quando parcheggiata e non per frenare la Carrozzina in movimento. Non usare le leve sblocco ruote per frenare la Carrozzina in movimento. Ciò renderebbe instabile la Carrozzina e la sbilancerebbe.

Controlli settimanali

- Controllare il corretto gonfiaggio. I pneumatici devono essere gonfiati con una pressione d'aria in psi/bar/kPa uguale al valore indicato sul pneumatico stesso. Se il pneumatico sembra perdere aria rivolgersi al proprio rivenditore autorizzato Pride per un ricambio.
- Controllare l'usura o eventuali danni delle ruotine anti-ribaltamento. Rivolgersi al proprio rivenditore autorizzato Pride per un ricambio o una riparazione.

Controlli mensili

- Controllare i segni di usura della gomma. Contattare il proprio rivenditore autorizzato Pride per la riparazione.
- Controllare l'usura delle ruotine. Sostituirle se necessario.
- Controllare le forcelle delle ruotine per eventuali danni o distaccamenti. Contattare il proprio rivenditore di fiducia in caso sia necessaria una riparazione o una sostituzione dei cuscinetti.
- Tenere la Carrozzina pulita e libera da sostanze estranee, come fango, sporco, capelli, cibo, bevande, ecc.

Controlli annuali

Portare la Carrozzina presso il proprio rivenditore autorizzato Pride per la manutenzione annuale, specialmente se la stessa viene utilizzata quotidianamente. Tali accortezze aiutano a prevenire complicazioni future e assicurano un corretto funzionamento della Carrozzina.

Riporre la Carrozzina

La Carrozzina dovrebbe essere riposta in un luogo asciutto, al riparo da temperature estreme.

AVVERTENZA! Se la carrozzina non è riposta correttamente, il telaio potrebbe arrugginirsi.

Se si prevede di tenere la Carrozzina riposta per un lungo periodo di tempo potrebbe essere opportuno sistemare delle tavole sotto il telaio della Carrozzina in modo da tenerla sollevata da terra. Facendo ciò ci si assicura che il peso non gravi sulle gomme riducendo il rischio che si formino appiattimenti dovuto al contatto con il suolo.

Smaltimento della Carrozzina

La Carrozzina deve essere smaltita secondo i regolamenti locali e le norme di legge nazionali. Contattare l'agenzia di smaltimento dei rifiuti della zona o un rivenditore autorizzato Pride per informazioni su un corretto smaltimento della Carrozzina, dei componenti del telaio in metallo, dei componenti plastici, del neoprene, del silicone e dei materiali in poliuretano.

Pulire e disinfettare

- Usare un panno umido e un detergente non-abrasivo per pulire le parti in plastica e metallo della Carrozzina. Evitare l'uso di prodotti che possano intaccare la superficie della Carrozzina.
- Se necessario, pulire il prodotto con un disinfettante approvato. Assicurarsi che il disinfettante sia sicuro per l'uso sul prodotto prima di applicarlo.

AVVERTENZA! Seguire tutte le istruzioni di sicurezza per un uso corretto del disinfettante e/o dell'agente pulente prima di applicarli. La mancata osservanza delle istruzioni potrebbe comportare irritazioni cutanee o il precoce deterioramento del rivestimento e/o delle finiture della Carrozzina.

AVVERTENZA! Non lavare mai bagnando con un tubo di gomma la Carrozzina o facendola entrare in contatto diretto con l'acqua. La Carrozzina ha un rivestimento che consente una facile pulizia tramite l'uso di un panno umido.

AVVERTENZA! Non usare alcun agente chimico per pulire la seduta, poiché potrebbe renderlo scivoloso o seccarlo fino alla rottura. Usare acqua saponata e poi asciugare accuratamente.

Sostituzione delle ruote

La Carrozzina può essere dotata di copertone e camera d'aria, una ruota piena. Le ruote, le camere d'aria, i copertoni e i pneumatici di ricambio sono disponibili presso il proprio rivenditore autorizzato Pride.

AVVERTENZA! Le ruote della Carrozzina dovrebbero essere sostituite esclusivamente da un rivenditore autorizzato Pride o da un tecnico qualificato.

AVVERTENZA! Quando si cambia una gomma, rimuovere l'intero assemblaggio ruota. Se è necessario qualsiasi altro smontaggio aggiuntivo, sgonfiare completamente la gomma, altrimenti potrebbe esplodere.

Sostituire una camera d'aria:

1. Rimuovere la ruota dal telaio.
2. In caso di ruote pneumatiche, verificare che la camera d'aria sia completamente sgonfia.
3. Usare la leva apposita per estrarre il copertone dal cerchio. Gli strumenti e le leve necessarie sono disponibili nei negozi di biciclette.

NOTA: Se la Carrozzina è dotata di ruote piene, non è necessario nessun altro smontaggio. Andare al punto 7.

4. Rimuovere la camera d'aria.
5. Se dotata di ruote pneumatiche, gonfiare la nuova camera d'aria iniziando a farle prendere forma.
6. Se dotata di ruote pneumatiche, inserire la camera d'aria nel copertone.
7. Usare le leve apposite per fissare nuovamente il copertone nel cerchio.
8. Se dotata di ruote pneumatiche, gonfiare la camera d'aria con la pressione in psi/bar/kPa indicata sul lato dello pneumatico. Usare sempre una fonte d'aria regolata.
9. Reinserire la ruota nel telaio. Assicurarsi che l'asse della ruota scatti nel braccio del telaio.

Blocco ruota manuale

Dopo diversi mesi di utilizzo, potrebbe essere necessario regolare il blocco ruote affinché funzionino perfettamente quando inseriti. Potrebbe essere necessario regolarli, inoltre, dopo aver cambiato il posizionamento delle ruote.

AVVERTENZA! Se la Carrozzina è dotata di ruote pneumatiche, assicurarsi che siano gonfiate alla pressione raccomandata.

Regolazione del blocco ruote manuale:

1. Disinserire il blocco ruota. **Vedere la figura 9.** La leva del blocco dovrebbe essere a 0,64 cm di distanza dalla ruota sia in caso di ruote pneumatiche che di ruote piene.
2. Allentare i componenti che stringono il morsetto del blocco ruota al telaio. **Vedere la figura 59.**
3. Riposizionare il blocco ruote affinché la leva sia 0,64 cm distante dalla ruota e perpendicolare al piano della ruota.
4. Stringere i componenti che stringono il morsetto del blocco ruota al telaio.
5. Inserire il blocco ruota e osservare la posizione della leva.
6. Riposizionare il blocco ruote se necessario.
7. Ripetere il procedimento sul lato opposto.

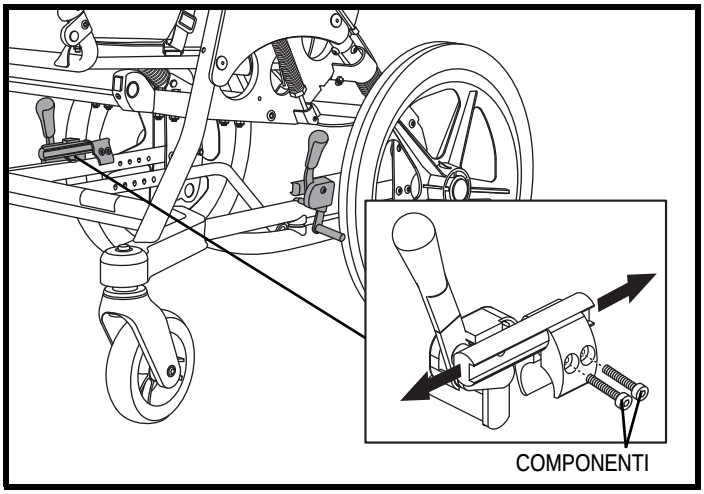

Figura 59. Componenti del blocco ruota manuale

TABELLA DI MANUTENZIONE

Kids FAST			
	Frequenza		
	Settimanale	Ogni 3 mesi	Ogni 6 mesi
Controllare l'usura dei pneumatici		✓	✓
Controllare che i blocchi delle ruote siano adeguatamente regolati	✓	✓	✓
Controllare che le rotelle pressofuse siano adeguatamente allineate		✓	✓
Verificare che i fissanti siano stretti		✓	✓
Verificare che gli assi di rilascio rapido funzionino correttamente	✓	✓	✓
Controllare che la barra di inclinazione sia adeguatamente inserita nelle piastre laterali	✓	✓	✓
Controllare che il cavo di inclinazione non sia danneggiato		✓	✓
Controllare che ruote, pneumatici e maniglie non siano danneggiati		✓	✓
[SISTEMA DINAMICO] Verificare funzionamento normale, fissanti serrati	✓	✓	✓
[SISTEMA DINAMICO] Verificare funzionamento del sistema di blocco attivo		✓	✓
[SISTEMA DINAMICO] Verificare funzionamento della tensione attiva		✓	✓
[SISTEMA DINAMICO] Verificare il precaricamento della molla			✓
Controllare che il telaio non sia danneggiato		✓	✓
Controllare che tutte le parti di posizionamento del guscio non siano danneggiate			✓
Controllare che il pianale poggiapiedi e il poggiatesta non siano danneggiati		✓	✓
Controllare che li piastre laterali non siano danneggiate			✓

TABELLA DI MANUTENZIONE

Kids ROCK 2 e ROCK 3			
	Frequenza		
	Settimanale	Ogni 3 mesi	Ogni 6 mesi
Controllare la pressione dell'aria pneumatici	✓	✓	✓
Controllare l'usura dei pneumatici		✓	✓
Controllare che i tubi anti-ribaltamento non siano danneggiati	✓	✓	✓
Controllare che i blocchi delle ruote siano adeguatamento regolati	✓	✓	✓
Controllare che le rotelle pressofuse siano adeguatamento allineate		✓	✓
Verificare che i fissanti siano stretti		✓	✓
Verificare che gli assi di rilascio rapido funzionino correttamente	✓	✓	✓
Controllare che la barra di inclinazione sia adeguatamente inserita nell piastre laterali	✓	✓	✓
Controllare che il cavo di basculamento non sia danneggiato		✓	✓
Controllare che ruote, pneumatici e maniglie non siano danneggiati		✓	✓
[SISTEMA DINAMICO] Verificare funzionamento normale, fissanti serrati	✓	✓	✓
[SISTEMA DINAMICO] Verificare funzionamento del sistema di blocco attivo		✓	✓
[SISTEMA DINAMICO] Verificare funzionamento della tension attiva		✓	✓
[SISTEMA DINAMICO] Verificare il precaricamento della molla			✓
Controllare che il telaio non sia danneggiato		✓	✓
Controllare che tutte le parti di posizionamento del guscio non siano danneggiate			✓
Controllare che il pianale poggiapiedi e il poggiatesta non siano danneggiati		✓	✓
Controllare che le piastre laterali non siano danneggiate			✓

Quando richiedere l'assistenza del rivenditore autorizzato Pride

I seguenti sintomi possono indicare gravi problemi della Carrozzina manuale. Se necessario, contattare il rivenditore autorizzato Pride. Prima della telefonata, disporre del numbero del modello, del numero seriale, della natura del problema e del codice errore.

- Stato di usura dei pneumatici non uniforme
- Semiasse ruote deformati o rotti
- Componenti allentati o mancanti di ancoraggio per lo spostamento in sicurezza o di fissaggio della cintura di posizionamento alla Carrozzina
- Blocchi delle ruote malfunzionanti

Kids FAST	
Capacità di carico	36 kg
Raggio di profondità del sedile	14–36.8 cm
Raggio della larghezza del sedile	15.2–30.5 cm
Raggio dell’altezza schienale	27.9–49.5 cm
Regolazione dell’inclinazione dell’anca	83º (144.9%), 90º (157.0%), 97º (169.3%), 104º (181.5%)
Raggio dello spazio di inclinazione	-5º to +45º (-8.7% to +78.5%)
Peso del guscio (configurazione standard)	8.4 kg
Peso base (con ruote)	12.7 kg
Raggio d’altezza del manico regolabile a pressione	71.1–101.6 cm
Raggio di curva	91.4 cm
Raggio attivo dal sedile allo schienale	32º (55.9%)
Raggio attivo delle ginocchia	36º (62.8%)
Dimensioni da chiusa	(W) 58.4 cm x (H) 53.3 cm x (L) 88.9 cm
Pressione gomme	200 kPa (29 psi)

KIDS ROCK 2 E ROCK 3	
Capacità di carico	ROCK 2: 50 kg ROCK 3: 97 kg
Raggio di profondità del sedile	ROCK 2: 25.4–40.6 cm ROCK 3: 35.6–50.8 cm
Raggio della larghezza del sedile	ROCK 2: 20.3–35.6 cm ROCK 3: 30.5–43.2 cm
Raggio dell’altezza schienale	ROCK 2: 30.5–55.9 cm ROCK 3: 45.7–66 cm
Raggio di misurazione corta delle gambe	ROCK 2: 15.2–38.1 cm ROCK 3: 30.5–50.8 cm
Regolazione dell’inclinazione dell’anca	83º (144.9%), 90º (157.0%), 97º (169.3%), 104º (181.5%)
Raggio dello spazio di inclinazione	-5º to +45º (-8.7% to +78.5%)
Raggio d’altezza del manico regolabile a pressione	ROCK 2: 81.3–121.9 cm ROCK 3: 76.2–121.9 cm
Raggio attivo dal sedile allo schienale	35º (61.1%)
Raggio attivo delle ginocchia	36º (62.8%)
Dimensioni con lo schienale abbattuto	ROCK 2: (W) 63.5 cm x (H) 68.6 cm (L) 94 cm ROCK 3: (W) 68.6 cm x (H) 68.6 cm (L) 94 cm
Pressione gomme	200 kPa (29 psi)

Pride USA
Pride Mobility Products Corporation
182 Susquehanna Avenue
Exeter, PA 18643-2694

Pride Canada
Pride Mobility Products Company
5096 South Service Road
Beamsville, Ontario L0R 1B3
Canada

Pride UK
Pride Mobility Products Ltd.
32 Wedgwood Road
Bicester, Oxfordshire OX26 4UL

Pride Australia
Pride Mobility Products Australia Pty. Ltd.
20-24 Apollo Drive
Hallam, Victoria 3803

Pride Italy
Pride Mobility Products Italia S.r.l.
Via del Progresso, ang. Via del Lavoro
Loc. Prato della Corte
00065 Fiano Romano (RM)

Pride B.V.
Pride Mobility Products Europe B.V.
Castricummer Werf 26
1901 RW Castricum
The Netherlands

www.pridemobility.com

Serial #