QUANTUM®

Instructions de fonctionnement

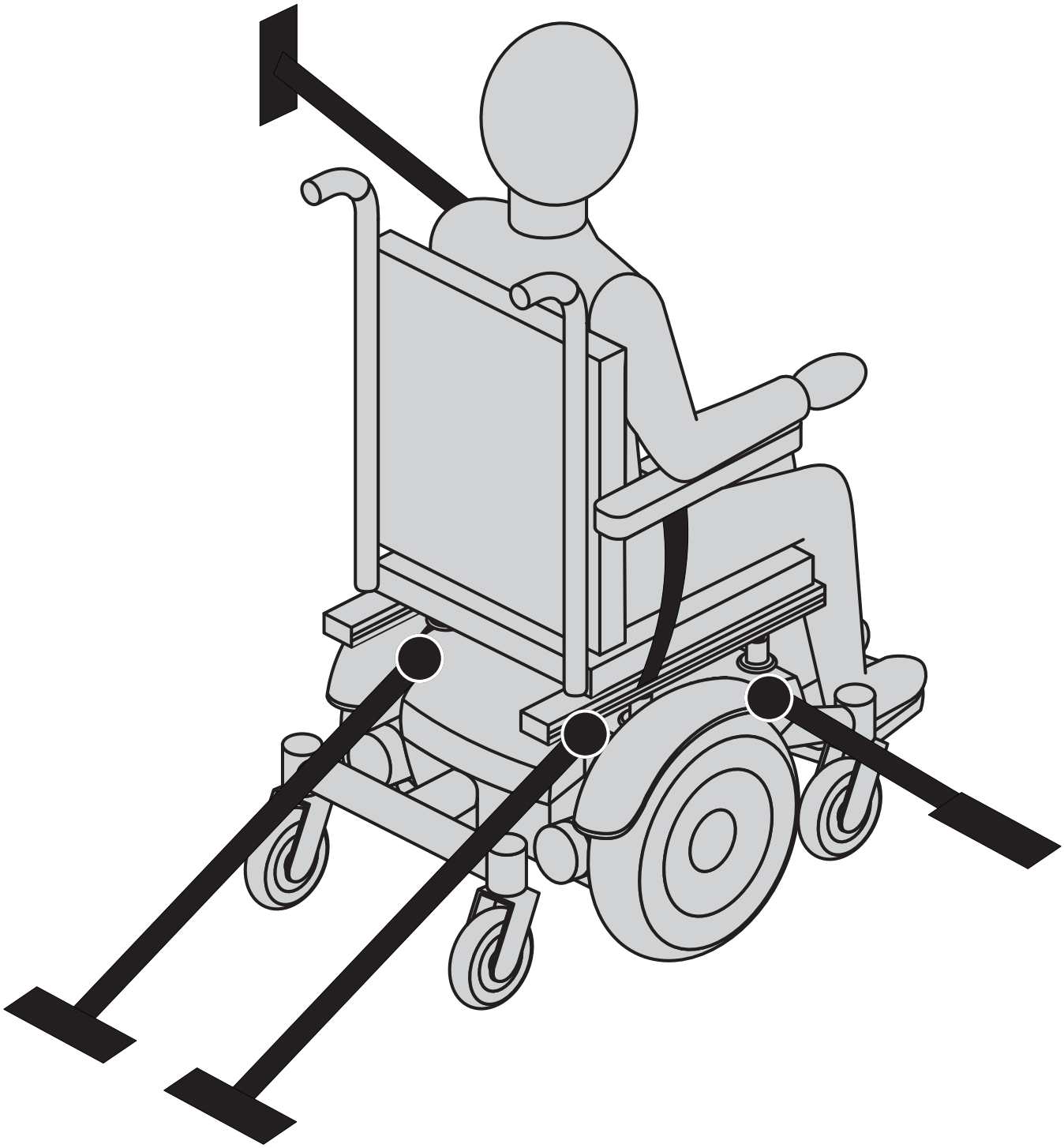

Système d'ancrage pour transport

Table des matières

Introduction 3

Étiquettes 4

Définitions 4

Informations pour la sécurité de l'utilisateur 5

Protocoles et procédures 5

Ancrage du fauteuil motorisé 6

Ancrage du fauteuil motorisé OCCUPÉ (s'applique seulement aux systèmes d'ancrage homologues pour le transport d'un fauteuil occupé par son utilisateur) 9

Système d'ancrage pour transport 12

Consignes importantes à garder en mémoire 13

Annexes: Déclarations 14

Ancrage du fauteuil motorise 14

Copyright © 2016
INFMANU4712/Rev B/August 2016

OBLIGATOIRE! Les informations suivantes s'adressent aux fauteuils motorisés équipés d'un système d'ancrage pour le transport Pride installé à l'usine. Lisez les informations en entier avant de l'utiliser dans un véhicule moteur. Si vous avez des questions au sujet des informations ou à propos de l'utilisation dans un véhicule, contactez votre détaillant Pride/Quantum Rehab.

Le système d'ancrage pour le transport d'un fauteuil motorisé occupé est conforme aux standards ISO 7176-19 pour l'ancrage des fauteuils motorisés dans certains types de véhicule moteur. Le système d'ancrage «Transit Securement Package», comprenant les ferrures de fixation avant et arrière ainsi que celles pour la ceinture pelvienne installées à l'usine, ont été testées en accord avec les normes ISO 7176-19, Test d'impact frontal, avec un poids de 76.2 kg (168 lb) avec mannequin d'essai.

Sans égard à la conformité aux standards et aux tests concluants, plusieurs gouvernements et agences de transport, n'ont pas autorisé, au moment de la publication, l'utilisation d'un système d'ancrage pour fauteuil motorisé dans les véhicules motorisés. Considérant ces faits, Pride Mobility Products/Quantum affirme que le système d'ancrage «Transit Securement Package» devrait être utilisé seulement pour ancrer un fauteuil motorisé occupé dans un véhicule moteur au risque de l'utilisateur en se conformant aux standards ISO 7176-19, qui ont été établis afin d'augmenter la sécurité, mais qui ne peuvent assurer qu'ils préviendront les blessures graves ou même le décès de l'occupant lors d'un déplacement dans un véhicule de transport.

En accord avec les standards ISO 7176-19, l'utilisateur du fauteuil motorisé doit faire un transfert dans un siège du véhicule équipé d'une ceinture de sécurité installée et approuvée par le fabricant en autant que possible. Le «Transit Securement Package» doit être installé à l'usine et ne peut être installé sur un fauteuil usagé ou ne peut être réparé qu'en usine.

INTERDIT! Ne modifiez pas votre fauteuil motorisé sans l'autorisation de Pride/Quantum. Ne faites pas d'alterations ou de substitutions à la structure du fauteuil ou à ses composantes sans consulter Pride/Quantum.

Étiquettes

Lisez et suivez les informations contenues dans ce manuel et respectez les consignes supplémentaires fournies avec votre fauteuil avant la première utilisation.

Indique que ce fauteuil motorisé a réussi les tests subits par des fauteuils similaires (ISO 7176-19) pour le transport de fauteuil motorisé occupé dans un véhicule moteur.

Indique les points d'ancrage du fauteuil.

MISE EN GARDE! Souligne les conditions/situations potentiellement dangereuses. Le non respect des consignes pourrait entraîner des blessures ou dommages aux composantes. Sur le produit, ce pictogramme est un symbole noir sur un triangle jaune avec une bordure noire.

OBLIGATOIRE! Ces actions doivent être exécutées en respectant les spécifications sous peine de causer des blessures et/ou des dommages. Sur le produit, ce pictogramme est un symbole blanc sur un cercle bleu avec une bordure blanche.

INTERDIT! Ces actions sont interdites. Ces actions ne doivent pas être exécutées sous aucune considération sous peine de causer des blessures et/ou des dommages à l'équipement. Sur le produit, ce pictogramme est un symbole noir sur un cercle rouge avec une ligne barrée rouge.

IMPORTANT! Indique une information importante à garder en mémoire lors de l'utilisation du produit.

Définitions

- **ISO:** International Standards Organization
- **Système d'ancrage pour transport:** Equipements installés sur le fauteuil motorisé afin de pouvoir l'ancrer à l'intérieur d'un véhicule moteur. Le systèm comprend des points d'ancrage et peut être complété d'une ceinture pelvienne.
- **Attaches pour fauteuil motorisé et système de retenue pour occupant (WTORS):** Équipements installés dans un véhicule moteur qui permettent l'ancrage du fauteuil motorisé ou/et d'un fauteuil motorisé avec un occupant afin de limiter les blessures lors d'un accident. Les équipements comprennent un système et appareil de fixation pour le fauteuil motorisé et un système de courroie de retenue.
- **Points d'ancrage:** Points d'ancrage spécifiques sur la structure du fauteuil motorisé et/ou sur le système de siège conçus pour être utilisés pour fixer le système de retenue de l'occupant (WTORS). Ces points sont identifiés par un symbole de crochet.

Informations pour la sécurité de l'utilisateur

OBLIGATOIRE! Le fauteuil motorisé et l'occupant doivent toujours faire face au devant du véhicule.

OBLIGATOIRE! Le fauteuil motorisé doit être utilisé en accord avec les instructions du fabricant. Si vous avez des questions concernant l'usage adéquat de votre fauteuil motorisé, contactez votre détaillant Pride/Quantum Rehab.

OBLIGATOIRE! Seules les ceintures approuvées selon les normes ISO 7176-19 et qui on été testées mécaniquement selon les standards établis doivent être installées sur un fauteuil motorisé qui sera ancré dans un véhicule motorisé.

MISE EN GARDE! N'utilisez que des batteries scellées "AGM" ou des batteries au gel afin de réduire les risques de fuite ou d'explosion.

Protocoles et procédures

L'utilisateur du fauteuil motorisé devrait faire un transfert dans un siège du véhicule et utiliser la ceinture du véhicule si possible et faisable. Le fauteuil motorisé devrait être placé et ancré dans le véhicule.

À sa discrétion, si l'utilisateur juge qu'il doit ancrer son fauteuil motorisé dans le véhicule pour y prendre place, ce véhicule doit être équipé des points d'attache pour fauteuil motorisé (WTORS) qui ont été installés en respect des normes ISO 10542. De plus, le fauteuil motorisé doit être équipé d'un système d'ancrage conforme à la norme ISO 7176-19. Il est essentiel qu'un système complet de retenue WTORS soit utilisé pour ancrer le fauteuil motorisé au véhicule et d'utiliser un système de ceinture de sécurité approprié pour l'occupant. La ceinture de sécurité doit comprendre une courroie pelvienne et une courroie pour le torse supérieur afin de prévenir les blessures à l'occupant lors d'un accident ou freinage brusque.

MISE EN GARDE! Seulement les fauteuils portant cette étiquette sont homologués pour recevoir un occupant pendant le transport.

MISE EN GARDE! Si la masse totale du fauteuil motorisé est plus grande que 125 kg (275 lb), il est alors recommandé que deux courroies supplémentaires de type ISO 10542 soient ajoutées pour l'ancrage sécuritaire du fauteuil motorisé lors du transport dans un véhicule routier.

Ancrage du fauteuil motorisé

NOTE: En plus des consignes présentées ci-dessous, vous devez suivre et respecter les consignes du fabricant du sytème de ceinture pour occupant de fauteuil motorisé «WTORS».

- Le fauteuil motorisé doit toujours être ancrés face à l'avant du véhicule.
- Fixez les quatre (4) courroies aux points d'ancrage désignés et identifiés par le symbole d'ancre sur le fauteuil motorisé. **Voir la figures 3 à 10.** Serrez-bien les courroies pour retirer le jeu excessif.
- N'attachez jamais le fauteuil par ses composantes réglables ou mobiles tels que les accoudoirs, roues ou les repose-pieds.
- Positionnez les points d'ancrage arrière des courroies directement derrière le fauteuil motorisé. Les points d'ancrage avant sont disposés plus loin de chaque côté du fauteuil motorisé afin d'augmenter la stabilité latérale. **Voir la figure 1.**

MISE EN GARDE! Vérifiez que le fauteuil motorisé est bien ancré au véhicule routier lors du transport. Un fauteuil motorisé mal ancré peut être dangereux pour l'utilisateur et les autres passagers dans l'éventualité d'un freinage d'urgence, d'une collision ou lors d'un virage serré car celui-ci pourrait se renverser ou déraper.

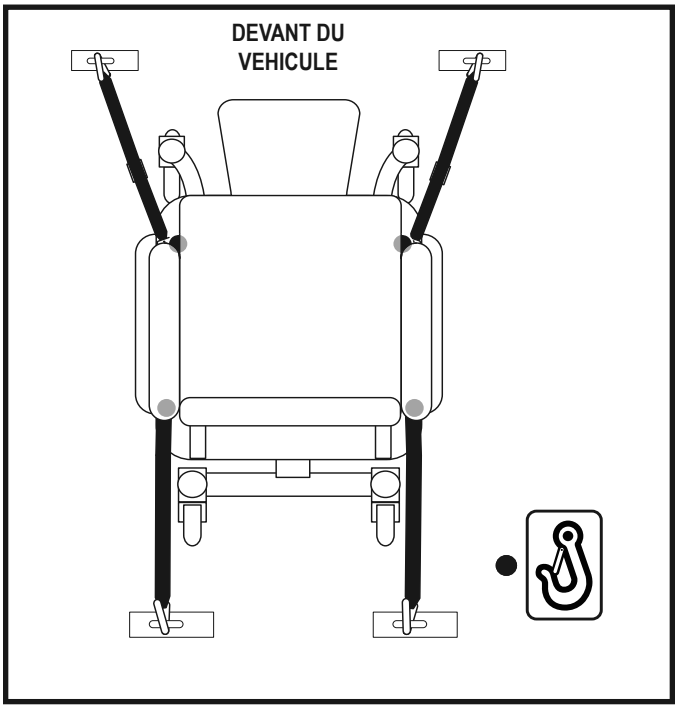

Figure 1. Ancrage du fauteuil motorisé

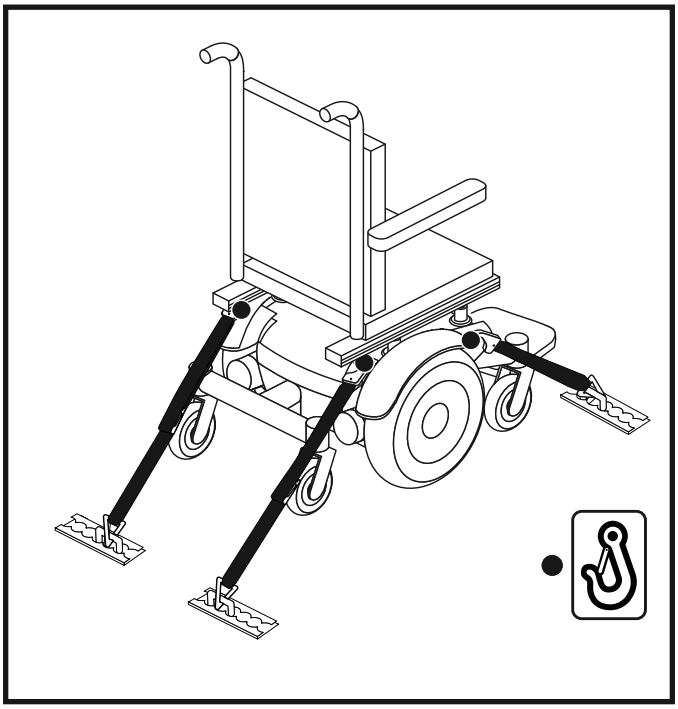

Figure 2. Système d'ancrage pour fauteuil motorisé

- Le système d'ancrage pour transport Pride inclut des points d'ancrage à ceintures WTORS en accord avec les standards ISO 7176-19. **Voir la figures 3 à 10** pour l'emplacement de chacun des points d'ancrage pour chaque modèle.

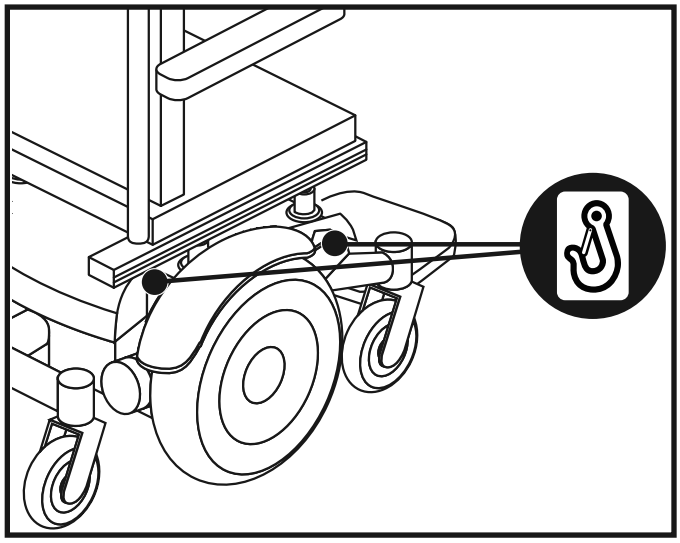

Figure 3. Points d'ancrage à 4 points sur les fauteuils motorisés à traction médiane (Vue de droite)

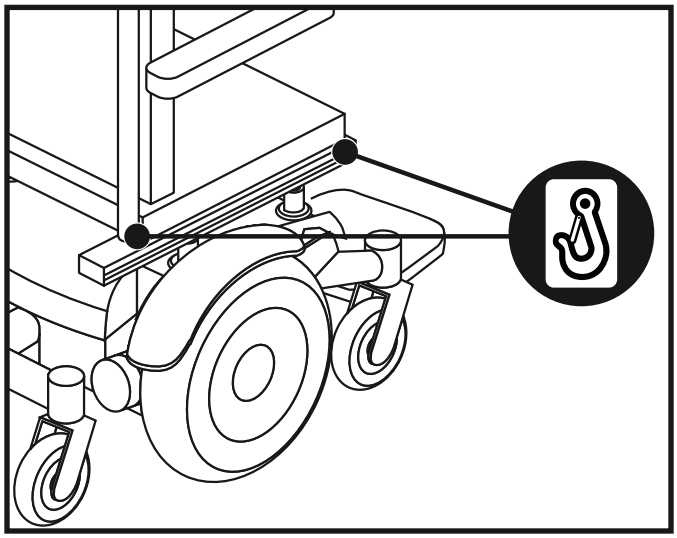

Figure 4. Points d'ancrage à 4 points sur les fauteuils motorisés à traction médiane (Vue de droite)

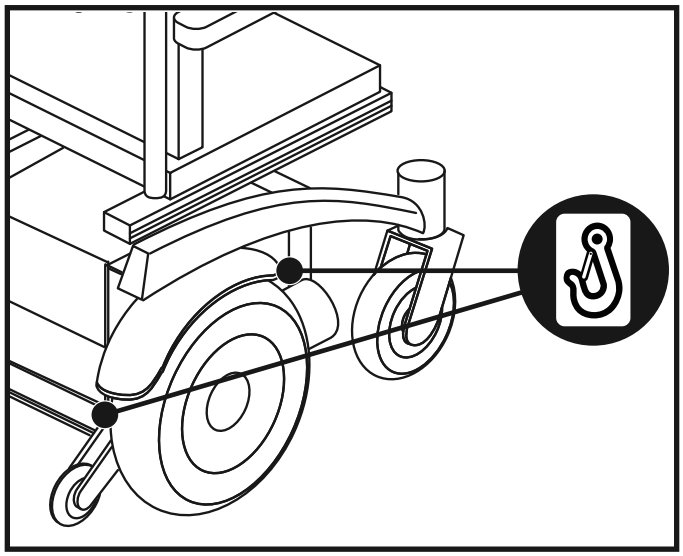

Figure 5. Points d'ancrage à 4 points sur les fauteuils motorisés à traction arrière (Vue de droite)

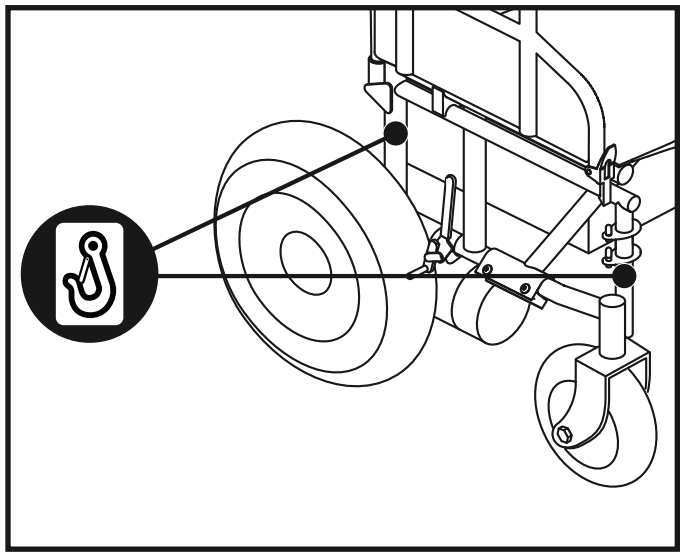

Figure 6. Points d'ancrage à 4 points sur les fauteuils motorisés pliables à traction médiane (Vue de droite)

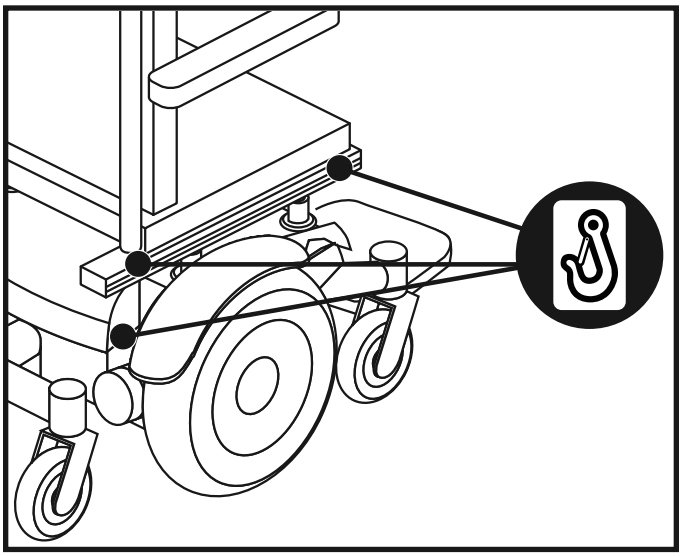

Figure 7. Points d'ancrage à 6 points sur les fauteuils motorisés à traction médiane (Vue de droite)

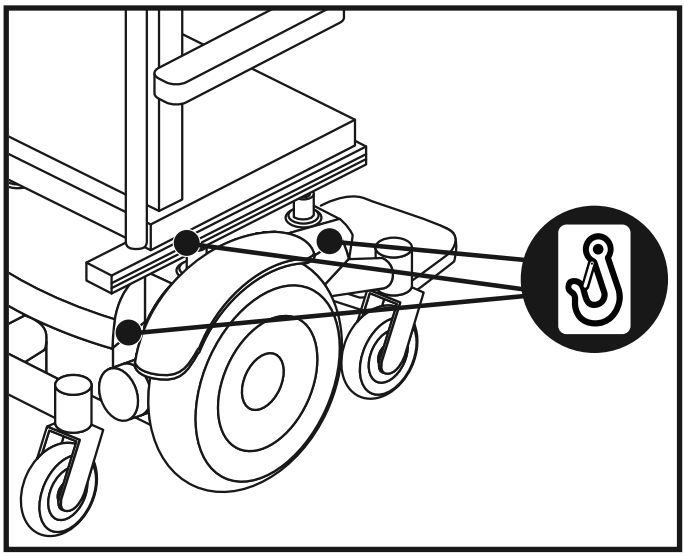

Figure 8. Points d'ancrage à 6 points sur les fauteuils motorisés à traction médiane (Vue de droite)

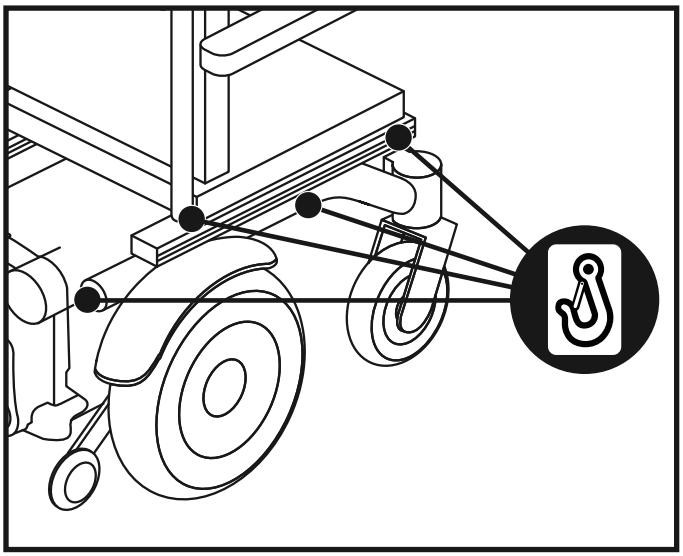

Figure 9. Points d'ancrage à 8 points sur les fauteuils motorisés à traction arrière (Vue de droite)

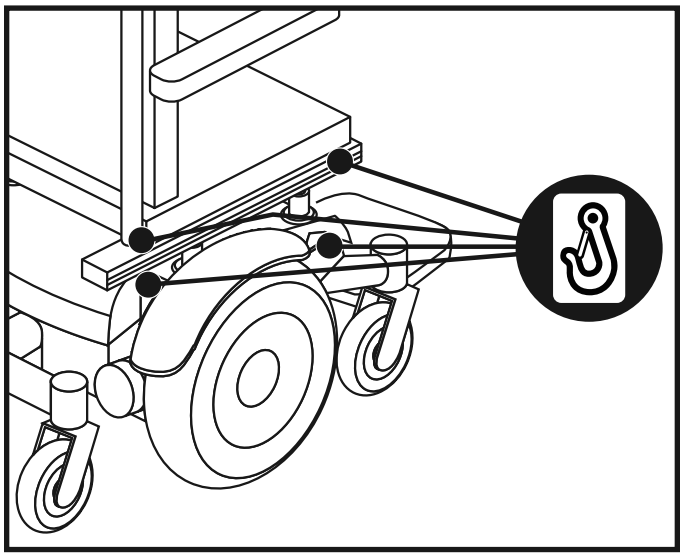

Figure 10. Points d'ancrage à 8 points sur les fauteuils motorisés à traction médiane (Vue de droite)

Ancrage du fauteuil motorisé occupant (S'applique seulement aux systèmes d'ancrage homologués pour le transport d'un fauteuil occupé par son utilisateur)
Un fois le fauteuil motorisé bien ancré, il est essentiel de bien attacher l'occupant du fauteuil avant le déplacement.

MISE EN GARDE! L'occupant du fauteuil motorisé doit être attaché à l'aide d'un système de courroies pour le bassin et le torse supérieur, ou à un harnais de retenue pour enfants à cinq points du système WTORS.

- Le fauteuil motorisé occupant doivent toujours être ancrés face à l'avant du véhicule.
- Placez la ceinture devant le bassin, près des cuisses et non pas plus haut sur l'abdomen.

MISE EN GARDE! L'angle de la ceinture pelvienne devrait être entre 45 et 75 degrés de l'horizontal lorsque vu de côté. Cependant, si cet angle n'est pas faisable, la zone de 30 à 45 degrés peut être utilisée sans danger.

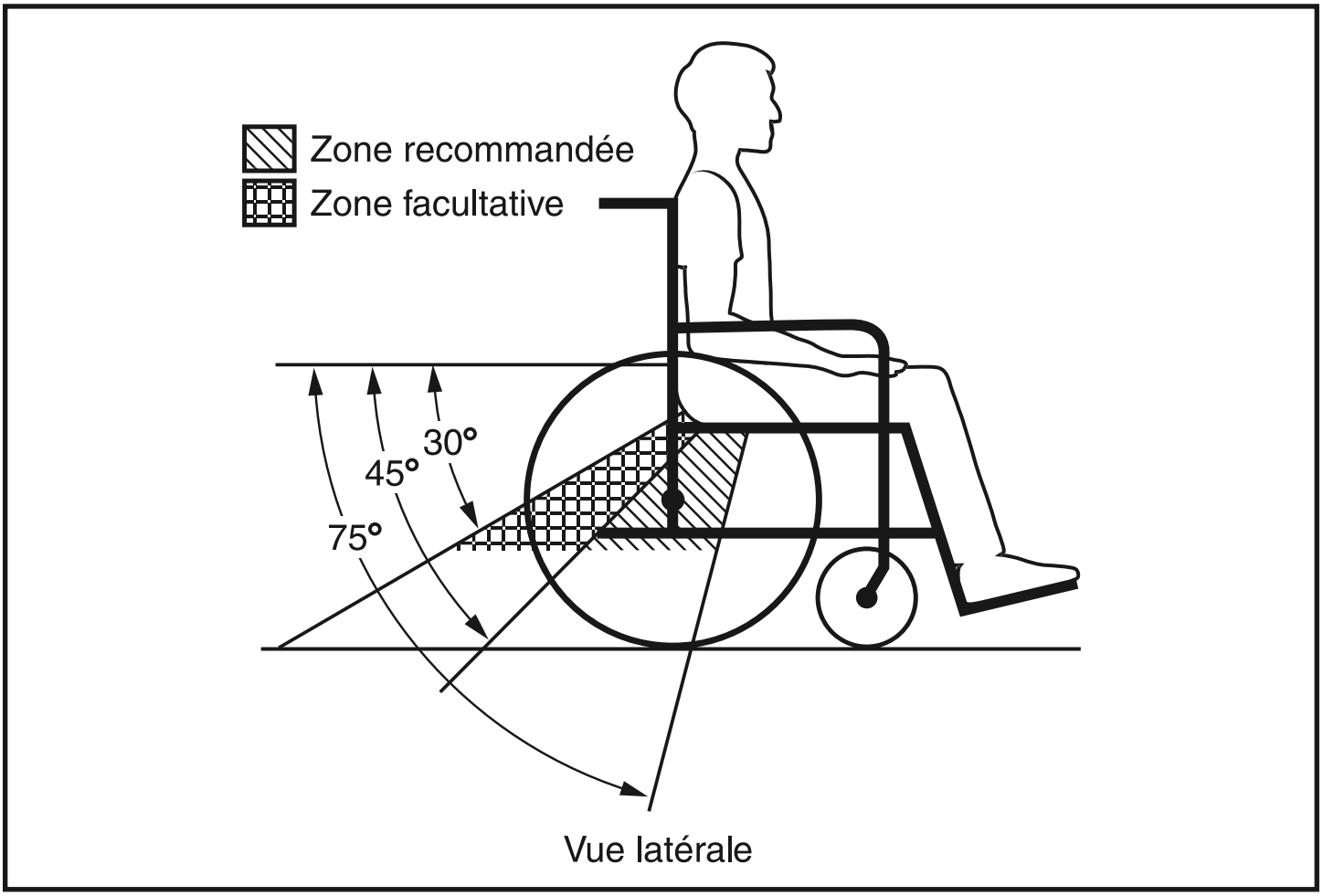

Figure 11. Angles de positionnement recommandés pour la ceinture pelvienne

- La zone de dégagement avant (FCZ) est mesurée à partir de l'extrémité avant de la tête de l'occupant et doit être d'au moins 65 cm (26 po) si une ceinture du torse et du bassin est utilisée. **Voir la figure 12.**

NOTE: Il se peut qu'il ne soit pas possible d'obtenir la zone de dégagement avant recommandée si le fauteuil roulant est dans la position de chauffeur du véhicule.

- La zone de dégagement arrière (RCZ) est mesurée à partir de l'arrière de la tête de l'occupant et doit être d'au moins 40.64 cm (16 po). **Voir la figure 12.**
- La hauteur de dégagement pour la tête de l'occupant doit se situer (HHT) entre 120 cm (47 po) pour une femme adulte de petite taille jusqu'à environ 155 cm (61 po) pour un homme de grande taille. **Voir la figure 12.**

MISE EN GARDE! Assurez-vous d'avoir une zone de dégagement adéquate près du fauteuil motorisé dans le véhicule motorisé.

MISE EN GARDE! Laissez tout le dégagement possible autour du fauteuil motorisé et de l'occupant afin de réduire le risque de contact avec les composantes du véhicule et les autres passagers en cas de collision.

MISE EN GARDE! Retirez ou recouvrez toutes les composantes du véhicule à proximité du fauteuil roulant avec du rembourrage de haute densité.

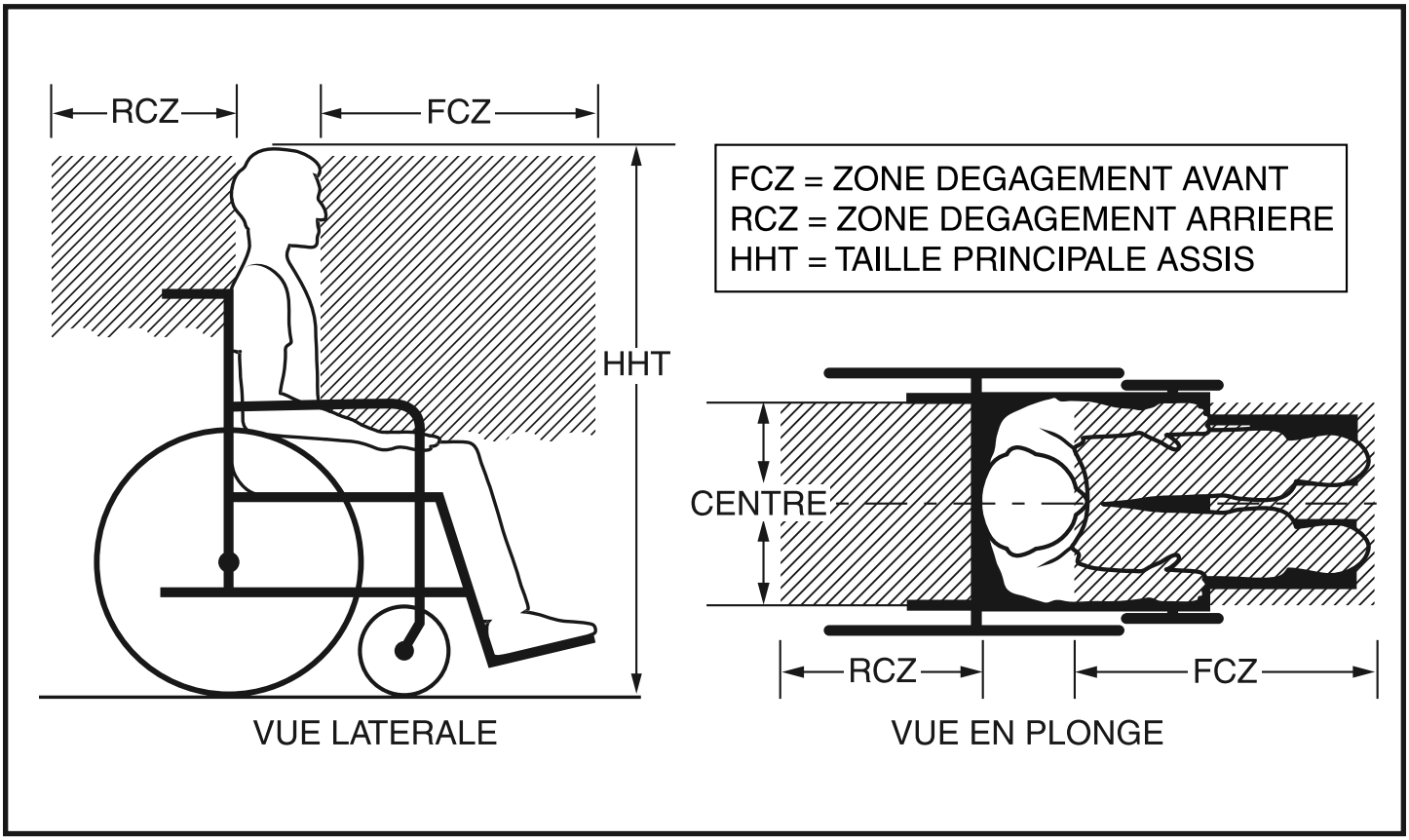

Figure 12. Zones de dégagement pour un fauteuil motorisé avec un occupant

- Certaines composantes du fauteuil motorisé tel que les accoudoirs et les roues peuvent nuire à l'ajustement des ceintures. Il se peut que vous ayez à insérer la courroie entre l'accoudoir et le dossier ou entre le siège et le dossier afin de ne pas placer la ceinture pelvienne par dessus l'accoudoir. **Voir la figure 13.**

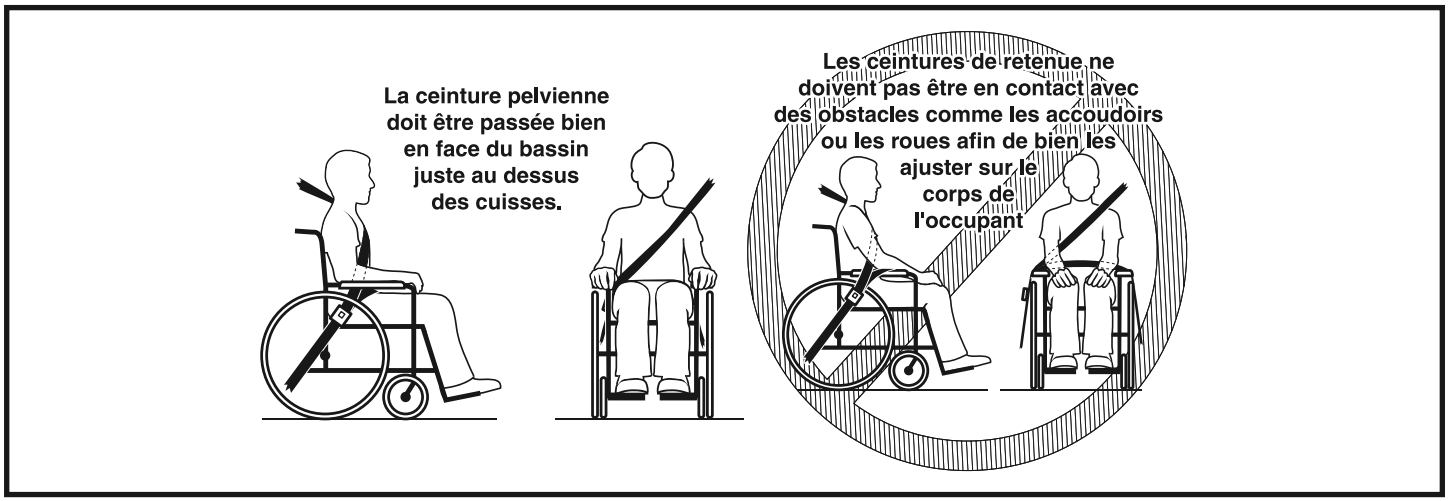

Figure 13. Position adéquate de la ceinture pelvienne

- Placez la ceinture du torse supérieur en diagonale au centre du torse et sur le milieu de l'épaule pour la joindre à la ceinture pelvienne près de la hanche de l'occupant. **Voir la figure 14.**

MISE EN GARDE! La courroie du torse supérieur ne doit pas être tordue afin de maintenir un bon contact avec le torse de l'occupant.

- La ceinture du torse supérieur doit être ancrée derrière et plus haut que le fauteuil motorisé par dessus l'épaule de l'occupant afin de bien le protéger pendant le déplacement. Les deux ceintures (torse et pelvienne) doivent être bien ajustées sans toutefois causer de l'inconfort à l'utilisateur.

MISE EN GARDE! La boucle de ceinture de retenue du fauteuil motorisé ne doit pas être près d'une composante du véhicule qui pourrait provoquer le déclenchement lors d'une collision ou d'un accident.

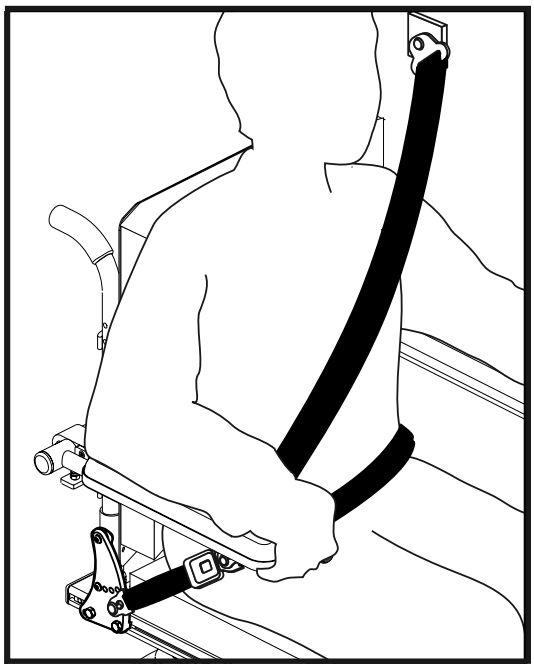

Figure 14. Position de la ceinture du torse supérieur

- Si votre fauteuil motorisé est muni d'une ceinture pelvienne testée pour la résistance aux collisions qui est fixée à la structure du véhicule, ajoutez le système de retenue en attachant l'extrémité inférieure de la ceinture-baudrier du système WTORS à la ceinture pelvienne en suivant les instructions du fabricant du système WTORS. Les ceintures pelviennes testées pour la résistance aux collisions qui sont fixées à la structure du véhicule seront étiquetées afin d'indiquer la conformité aux standards ISO 10542. **Voir la figure 15.**

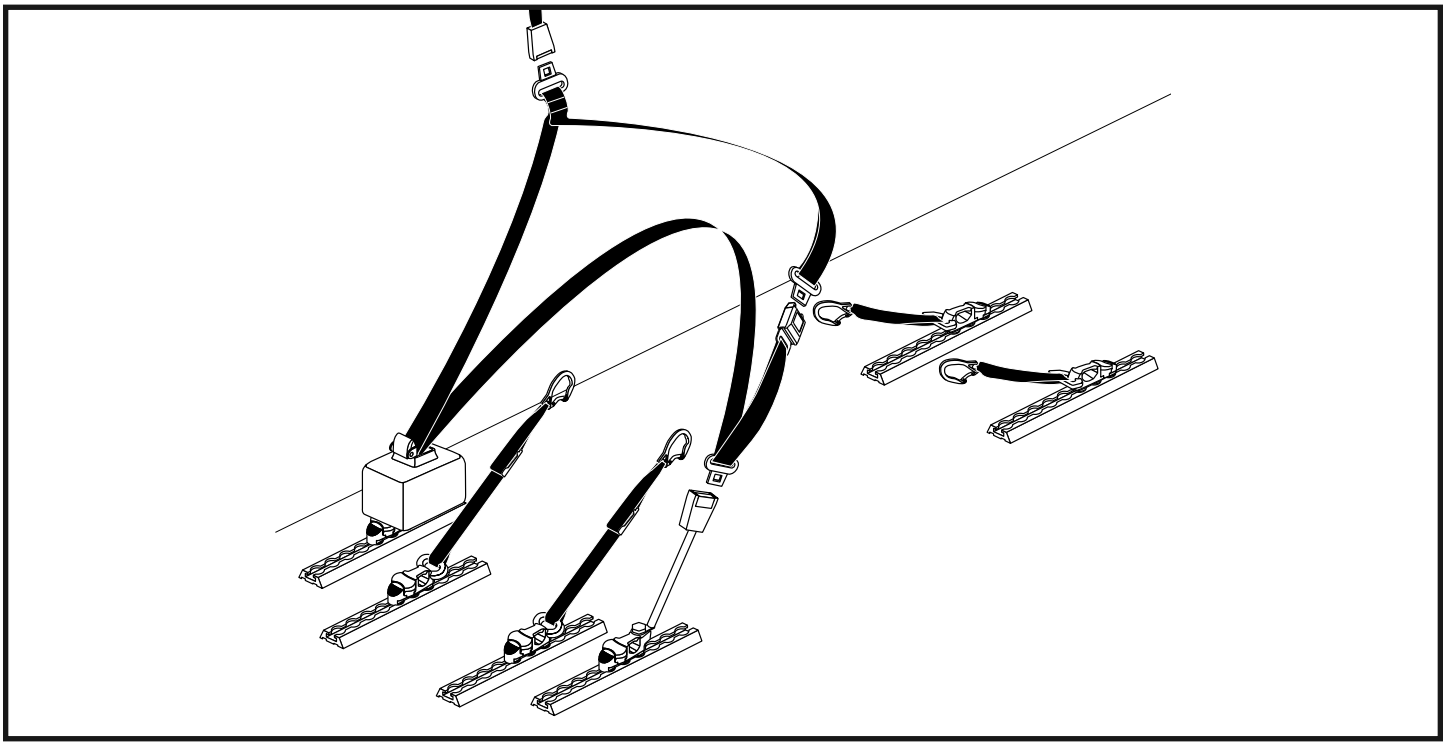

Figure 15. Système de ceinture de retenue pour fauteuil motorisé

OBLIGATOIRE! Si l'occupant du fauteuil motorisé ne désire pas utiliser le système de retenue pour fauteuil motorisé, celui-ci doit s'attacher au véhicule routier aver une ceinture conforme à la norme ISO 10542.

MISE EN GARDE! Même si des aides à la posture et autres ceintures de soutien peuvent être utilisées dans un véhicule en mouvement, celles-ci ne doivent pas remplacer ou interférer avec le positionnement adéquat des ceintures de retenue.

Système d'ancrage pour transport

Les composantes du système d'ancrage pour transport doivent être conformes à la norme ISO 10542 et doivent être installées selon les instructions du fabricant.

- Système de ceinture de retenue pour fauteuil motorisé (WTORS)
- Système d'ancrage pour fauteuils motorisés 4-points avec système de ceinture de retenue pour occupant 3-points
- Crochet pour ancrage
- Points d'ancrage pour système de ceinture de retenue
- Points d'ancrage pour ceinture de l'occupant

NOTE: Pour la norme ISO 7176-19 ou ISO 10542, visitez http://www.iso.org.

Consignes importantes à garder en mémoire

OBLIGATOIRE! Lisez et suivez les informations contenues dans ce manuel et respectez les consignes supplémentaires.

OBLIGATOIRE! Toutes composantes de fauteuil motorisé ou de systèmes de retenue endommagés lors d'un accident doivent être remplacés.

MISE EN GARDE! Le dossier du fauteuil motorisé ne doit pas être incliné à plus de 30 degrés de la verticale. Si un angle plus grand est requis, déplacez la ceinture du torse supérieur vers l'arrière afin de maintenir un bon contact avec le torse et l'épaule de l'occupant.

MISE EN GARDE! Faites une inspection visuelle du système de ceinture de retenue selon les règles du fabricant sur une base régulière. Remplacez immédiatement les composantes endommagées. Gardez le rail d'ancrage libre de saleté et débris.

MISE EN GARDE! Retirez les plateaux rigides et rangez-les afin de réduire le risque de blessures à l'occupant lors de collision.

MISE EN GARDE! Considérez utiliser un plateau en mousse au lieu d'un plateau rigide pour le transport en véhicule moteur. Si ce n'est pas possible, placez de la bourrure haute densité entre l'occupant et le plateau en vérifiant que celui-ci est bien fixé au fauteuil motorisé.

MISE EN GARDE! Assurez-vous que la position de l'occupant soit adéquate afin qu'il ne puisse se blesser au cou lors d'un impact.

MISE EN GARDE! Assurez-vous que tous les accessoires tels que les équipements médicaux, vêtements et autres équipements ne puissent blesser l'occupant lors d'une collision.

MISE EN GARDE! Si un support de cou (collier) ou de tête est requis pendant le voyage, utilisez un support souple plutôt qu'un rigide car celui-ci peut causer des blessures en cas de collision. N'attachez pas le collier ou le support de tête au fauteuil motorisé ou au siège.

Déclarations «système d’ancrage pour transport»

OBLIGATOIRE! Un système de ceinture de retenue avec courroie pour le bassin et pour le torse doit être utilisé afin de protéger l’occupant du fauteuil motorisé contre les blessures en cas de collision ou de freinage brusque et soudain.

Le système d’ancrage pour fauteuil motorisé occupé a réussi des tests dynamiques, en position face vers l’avant du véhicule et avec un mannequin d’essai attaché à l’aide d’un système de ceinture conforme à la norme ISO 7176-19.

USA
401 York Avenue
Duryea, PA 18642

Canada
5096 South Service Road
Beamsville, Ontario L0R 1B3

UK
32 Wedgwood Road
Bicester, Oxfordshire OX26 4UL
www.quantumrehab.co.uk

Australia
20-24 Apollo Drive
Hallam, Victoria 3803
www.quantumrehab.com.au

New Zealand
38 Lansford Crescent
Avondale
Auckland, New Zealand 1007
www.pridemobility.co.nz

Italy
Via del Progresso, ang. Via del Lavoro
Loc. Prato della Corte
00065 Fiano Romano (RM)
www.quantumrehab-italia.it

B.V.
Castricummer Werf 26
1901 RW Castricum
The Netherlands
www.quantumrehab.eu

www.quantumrehab.com

INFMANU4712